REVISTA DE CATALUNYA

Director: ANTONI ROVIRA I VIRGILI

Volum VIII | *Barcelona, abril 1928* | Any V - N.º 46

Defensa de la Democràcia

I. - La crisi de la Democràcia

QUI ho pot negar que existeix avui, a Europa i a Amèrica, una crisi de la democràcia? Però una crisi no vol dir forçosament una caiguda ni una davallada. La present depressió parcial d'aquelles valors humanes que són la base de la democràcia, no pot ésser definitiva, si és que la civilització ha de subsistir damunt la terra. La història té els seus alts i baixos Probablement certs indrets del món es troben ara en un moment baix; però sota l'onada antidemocràtica, els elements profunds de democràcia i de llibertat hi subsisteixen. I si en alguns llocs han estat aixafats momentàniament pel pes de la força, en altres llocs no sols conserven llurs posicions, ans encara les augmenten i les milloren.

Com s'ha fet remarcar repetidament, l'actual crisi de la democràcia és un dels efectes de la gran guerra. La sotragada econòmica, política i moral produïda per la lluita més vasta i mortífera que han vist els segles, havia de crear fatalment un desequilibri accentuadíssim. Potser aquest desequilibri ha estat de més durada i de més intensitat del que, per una forçosa inexperiència, molts s'imaginaven. Però quan un hom pensa en la magnitud

catastròfica de la guerra de 1914-1918, ha de reconèixer que les seves múltiples conseqüències no són desproporcionades.

La tensió dels temps de lluita ha portat al capdavall una neurosi collectiva de caràcter general. La febre dels anys de guerra havia enganyat els belligerants i els neutrals sobre la pròpia capacitat de resistència. Semblava que, en acabar la lluita, n'hi hauria prou amb un curt descans d'armes per a recobrar les perdudes forces. Aquesta esperança era massa optimista. Els esforços de flaquesa fets durant la lluita no podien fer-se impunement. Passada la malaltia, ha vingut una llarguíssima convalescència plena d'angúnies i de dolors. I el pitjor de tot ha estat el neguit interior, la neurosi dels homes i dels pobles. És un cas de neurastènia collectiva.

¿Com és possible que donem una vàlua normal a les tendències nascudes o accentuades en mig de la neurosi? Quan Europa recobri la salut, la democràcia haurà superat en bé la seva crisi. Allò que molts creuen superior a la democràcia, és solament una illusió quimèrica de la neurosi, illusió que passarà quan la neurosi passi.

Els qui han volgut construir un Estat nou, completament diferent de l'Estat liberal, veuran que llur creació no és altra cosa sinó una obra efímera. El fet és que alguns homes han aconseguit encomanar llur deliri a les multituds emmalaltides per la guerra.

Convé desconfiar de les coses que han nascut en els períodes històrics de crisi neuròtica. Els qui tenen de l'estructura política un clar concepte arquitectural, clàssic, no poden admetre que siguin bons projectistes ni bons constructors d'edificis estatals els homes i els partits afectats per la neurosi de la post-guerra. Un dels grans avantatges de la democràcia és el de respondre a una concepció serena, equilibrada i harmònica, de la humanitat i de la societat.

Els principis democràtics resistiran la crisi, veuran passar l'onada. I si aquest període contradictori és aprofitat per a una revisió de llurs fórmules de realització, en el sentit de corregir-les dels defectes notoris que han mostrat en les aplicacions concretes contemporànies, la democràcia, no solament es reimposarà en un esdevenidor pròxim, ans encara tindrà en les pròpies virtuts, augmentades per l'extirpació dels propis vicis, una garantia de durada i una major seguretat d'eficàcia.

II. - Els defectes de la Democràcia

El règim polític perfecte, no sols està per trobar, sinó que no es trobarà mai. Per això és fàcil la crítica negativa de qualsevol dels règims coneguts. El règim democràtic no és una excepció de la regla. I aquells demòcrates idíllics que han presentat la democràcia com una fórmula segura per a la felicitat dels homes i dels pobles, li han fet tant de mal com els seus enemics irreconciliables.

Els defectes teòrics de la democràcia apareixen multiplicats quan es passa a la pràctica. Però els defectes pràctics li vénen, principalment, d'una aplicació incompleta o fraudulosa dels seus principis. Podríem dir que un mal de la democràcia és que, en molts casos, no és ben bé democràcia. És injust, tanmateix, que fem responsable un principi de les falsificacions que hom en fabrica. Davant les falsificacions de la democràcia, no hem de condemnar-la ni proscriure-la. N'hi ha prou d'exigir la democràcia veritable. La gran majoria dels defectes fonamentals que hom retreu al règim democràtic, són susceptibles de curació per un tractament de més democràcia. Hi ha molta part de veritat en aquella famosa màxima que diu que els mals de la llibertat amb la llibertat es curen. La mateixa cosa pot dir-se de la democràcia. Voler fer pagar a la democràcia els mals que es deriven de la seva adulteració, és una paradoxa inadmissible. Amb tot i això, veiem utilitzada aquesta paradoxa a cada punt.

Les nafres del món d'avui no són pas degudes a cap acció nociva de la democràcia, sinó a la supervivència dels instints primaris de l'home i de les multituds per damunt dels progressos d'ordre intellectual, moral i material que l'home ha realitzat. Ni la llibertat ni la democràcia tenen la virtut de convertir un home en un àngel. L'error dels demòcrates idíllics i dels àcrates filosòfics—l'acràcia és la democràcia portada al límit extrem—és el creure en la bondat natural de l'home i en la seva perversió per efecte de l'opressió autoritària. Aquesta opressió pot empitjorar els homes i els pobles, com la història vella i nova ens ensenya. Però no n'hi ha prou amb

suprimir les opressions per restablir el paradís damunt la terra. Si l'home fos bo per naturalesa, hauria començat per no establir els règims opressors.

La democràcia és un instrument no pas de perfecció, sinó de perfeccionament. No posa al descobert i en acció la bondat general, perquè aquesta no existeix. Però ajuda les forces nobles de l'ànima humana en les lluites contra les forces baixes que la burxen i l'empenyen. Aquestes forces nobles no aconsegueixen una victòria completa i definitiva. Però quan afluixen llur esforç continu, o quan són submergides per l'assalt de les passions orbes, es produeixen els naufragis individuals—crim i vilesa—i els naufragis collectius—barbàrie i tirania.

III. - L'objectivitat de la Democràcia

Benedetto Croce, en un comentari de la seva revista *La Critica,* reconeix al règim democràtic un avantatge en mig de molts defectes. Aquest avantatge és el de constituir, mitjançant el sistema de les majories, un compromís entre les opinions i els interessos diversos. L'illustre pensador italià no dóna gaire importància a aquest avantatge. Però a nosaltres ens sembla que, si no en el terreny de la teoria, almenys en el terreny de la pràctica té una importància de primer ordre. La democràcia, en efecte, permet una coincidència entre els partits per a determinar quin és el que ha d'exercir el govern, i permet la tria normal d'una solució quan n'hi ha més d'una a escollir.

Qui ha de governar? Quina solució ha d'adoptar-se en cada problema que es planteja? La democràcia diu que ha de governar aquell partit que té la majoria de l'opinió al costat seu, i que ha d'adoptar-se la solució que la majoria prefereix. Són prou sabudes les objeccions que hom fa al sistema de les majories, el qual no garanteix pas l'encert de la tria feta pel major nombre. Però els règims antidemocràtics, no solament no garan-

teixen aquest encert, sinó que no tenen l'avantatge—aritmètic si es vol, però avantatge al capdavall—que té l'opinió de la majoria.

No costa gaire de comprendre que els règims antidemocràtics són de caràcter essencialment subjectiu. L'home antidemòcrata dirà que no ha de donar-se el govern al partit que representa la majoria, sinó al millor partit, i que no ha d'adoptar-se la solució preferida pels més, sinó la millor solució. Però com hem de determinar quin és el millor partit i quina és la millor solució? Cada partit es pensa que és el millor de tots, i cada solució és, per als seus defensors, la millor de totes. I aleshores ve la imposició fanàtica i tirànica dels més poderosos per damunt del parer i de la voluntat dels altres. De la mateixa manera que l'extrema esquerra comunista, creient que els seus principis són els millors, els imposa per la força, l'extrema dreta burgesa, creient també en la superioritat dels principis propis, els imposa pel mateix procediment. No hi ha cap diferència entre la lògica de l'absolutisme monàrquic i la lògica de la dictadura del proletariat.

Perquè fos bona la teoria antidemocràtica, caldria que hi hagués un criteri objectiu i universal per a judicar on es troba el bo i què és el millor. Aquest criteri no existeix, puix que, sobre aquests punts xoquen un nombre ilimitat d'opinions. En el règim de les majories la comprovació aritmètica del major nombre és un fet objectiu, que han de reconèixer igualment els partits oposats. Una espècie de convenció uneix els partits, les classes i els interessos dins el règim democràtic. Si els que governen són aquells que compten amb la majoria, tots els altres partits saben quin és el camí per arribar al govern: camí de propaganda, d'organització i de conquesta de l'opinió pública. Així les lluites de la democràcia són compatibles amb la pau interior. Al contrari: en els règims antidemocràtics, l'únic camí que tenen les oposicions per a arribar al Poder contra la voluntat dels qui l'ocupen, és el cop de força. En realitat, dins el règim antidemocràtic no governen necessàriament els millors, ni són adoptades les millors solucions, sinó que governen aquells que tenen més força, i són adoptades les solucions, bones o dolentes, que els més forts prefereixen. I si el nombre no és una garantia per a la justícia, ho és per ventura la possessió de la força material?

IV. - L'estabilitat de la Democràcia

Robert Michels, en el seu llibre "El partit polític en la democràcia moderna", constata un fet de la més gran importància: i és l'estabilitat que presenten els grups dirigents—les oligarquies, si voleu emprar aquest mot—dins els partits de base democràtica. En efecte: només us cal resseguir amb la memòria els noms dels principals personatges i dels elements directius d'aquests partits, tant dels obreristes com dels burgesos, per adonar-vos del caràcter estable de llur direcció personal. I vet ací com cau per terra un dels principals arguments contra el règim democràtic, o sigui que és causa d'inestabilitat en la direcció collectiva.

Els partits socialistes són probablement els qui presenten més accentuat aquest fenomen. Bebel a Alemanya, Hjalmar Branting a Suècia, Stauning a Dinamarca, Jaurès a França, Vandervelde a Bèlgica, Pau Iglesias a Espanya, han tingut o tenen una espècie de cabdillatge vitalici. Si examineu els noms dels membres assenyalats dels nombrosos Congressos nacionals i internacionals socialistes, hi trobareu gairebé els mateixos homes, i veureu la major part de les altes i baixes són degudes a la successió de les generacions.

Estabilitat no vol dir immobilitat, ni en física ni en política. La permanència del nucli director no impedeix les renovacions ideològiques i tàctiques. I encara direm que en nombrosos casos els canvis d'orientació i el redreçament dels idearis i dels mètodes de combat no surten de la massa dels adherits, ans bé de la selecció directora. Les fluctuacions de l'obrerisme que en aquests últims anys s'han produït a la Gran Bretanya, a Itàlia, a Alemanya, a França, a Bèlgica, han estat obra, més que de la multitud obrera, de l'acció dels dirigents i de llurs dissensions i desavinences.

Certament, dins els partits democràtics veiem de vegades crisis internes, actes d'indisciplina, escissions, disputes. Però és que no veiem també la mateixa cosa, tan sovint almenys, dins els partits no democràtics? El partit legitimista espanyol, que té una base, no ja oligàrquica, sinó monàrquica, i és dirigit pel propi pretendent, ha tingut tantes crisis, divisions, ba-

ralles, dissidències i desercions com el més desgraciat grup republicà. El carlisme d'ahir o el jaumisme d'avui, sotmès directament a les ordres del seu cabdill august, amb una organització jeràrquica que va dc dalt a baix, ha tingut menys estabilitat en la seva direcció efectiva que no pas el partit socialista obrer.

¿Qui pot dir, doncs, que la intervenció del poble, i el règim electiu, i la celebració d'Assemblees i Congressos—potser excessius—, fan forçosament inestable el govern de les collectivitats? L'exemple dels partits democràtics és una prova sòlida de la compatibilitat entre la democràcia i l'existència d'una direcció estable.

És veritat que si passem de la vida interna dels partits al govern de les corporacions públiques i de l'Estat, ja no apareix tan clar el fet de l'estabilitat democràtica. Ni el de l'estabilitat democràtica, ni el de l'estabilitat autocràtica. Però en la realitat concreta, l'estabilitat no és sempre un bé; la durada d'un règim o d'un govern no és sempre, per força, una cosa desitjable i satisfactòria. No hi ha dubte que el Govern bolxevista a Rússia i el Govern feixista a Itàlia són considerablement estables i durables. Ens en haurem de felicitar incondicionalment?

V. - La relativitat de la Democràcia

"El gran defecte de la democràcia—diu Chesterton amb el seu paradoxalisme habitual—és que mai no arriba a ésser prou democràtica." Com passa sovint amb les paradoxes, hi ha per sota d'aquestes paraules de Chesterton una profunda veritat.

La democràcia mai no és completament democràtica. Ben cert. Però és això absolutament un mal, i un defecte mortal? En realitat, l'actual impossibilitat pràctica d'implantar un règim democràtic total, absolut, representa, en alguns caires, un defecte lamentable; però en altres caires representa un avantatge innegable. Per poc que un hom pensi en aquest problema, s'adonarà que la democràcia absoluta, en el món d'avui, no seria precisament un règim perfecte, des del punt de mira pragmàtic. La demo-

cràcia ha d'ésser per força relativista. L'accentuació d'un principi i l'integralisme d'una idea, no porten sempre al millorament o a la perfecció. Aquells qui volen ésser "purs" i "íntegres" esdevenen de vegades inútils o entrebancadors.

El principi democràtic es troba en aquest cas. Déu ens en guard que la democràcia pogués ésser pràcticament prou democràtica, és a dir, absolutament democràtica! Déu ens en guard que el govern del poble pel poble i la igualtat dels individus fossin coses susceptibles d'ésser realitzades al peu de la lletra! Aleshores tindrien una part de raó els adversaris i els detractors de la democràcia, des de Charles Maurras i Benito Mussolini. Si tots els ciutadans pesessin igualment en la direcció dels afers públics, hauríem de confessar que les ironies i els sarcasmes dels enemics del sufragi universal estan justificats.

Per sort, la democràcia té en el seu funcionament espontani defenses pròpies contra els mals que podrien venir de l'aplicació literal i material dels seus principis. Tant pel cantó de la llibertat com pel cantó de la igualtat, la democràcia té contrapesos reguladors. Hi ha en això una mena de mecanisme social que priva el vehicle democràtic d'estimbar-se en l'absurditat i en la follia. La democràcia és com una màquina que posseeix un auto-fre.

I un dels recursos que espontàniament posa en joc la democràcia per a esquivar les conseqüències pernicioses o absurdes dels seus principis bàsics és la formació, dintre d'ella, de seleccions dirigents. Robert Michels, el professor suís, procedent del socialisme, ha fet un excellent estudi d'aquest aspecte del problema en el seu llibre "El partit polític en la democràcia moderna". En aquesta obra, l'autor mostra les peces de la maquinària interna dels partits democràtics, particularment del socialisme obrerista, i fa veure la importància cabdal que en l'actuació de les forces democràtiques tenen els grups dirigents que d'una manera inevitable s'hi constitueixen. Aquests grups poden ésser anomenats oligarquies. Però no hem de tenir la superstició dels noms. Succeeix que la part d'oligarquia que hi ha en els partits democràtics els salva de caure en l'absurditat o en el buit. I no volem dir que la part oligàrquica de la democràcia estigui neta de vicis corregibles, fills de la natura humana més que de l'essència dels principis fonamentals.

Algú dirà, potser, que així no hi ha cap gran diferència entre els partits democràtics i els qui no ho són, entre el règim democràtic i el règim autocràtic. Error! La diferència, la gran diferència, hi és. Dins la democràcia es forma una oligarquia; però aquesta queda sotmesa als sentiments populars, i està controlada, i és destituïble per voluntat de la majoria. En l'oligarquia democràtica hi ha un simple cas de delegació de poders, mentre que en l'oligarquia autocràtica hi ha un cas de detentació de poders. Els ciutadans dirigits per un grup oligàrquic a base democràtica no tenen la humiliant sensació d'ésser solament carn de ramat humà i xifra d'estadística.

VI. - De la igualtat entre els homes

Avui en dia hi ha el costum de malparlar de la igualtat. Els polítics autocràtics, els filòsofs pessimistes i els intellectuals hieràtics, diuen coses desagradables sobre la igualtat entre els homes. Molta gent que, davant dels principis democràtics, passa per la llibertat, no vol passar per la igualtat. L'argument cabdal contra la igualtat de drets és el fet de les diferències naturals en la nissaga humana. Quan el sufragi universal diu "un home, un vot", els anti-igualitaristes s'esborronen. Un personatge espanyol féu, quaranta anys enrera, aquella famosa comparació entre una alta mentalitat i un escombreriaire, per tal de demostrar l'absurditat de donar la mateixa força electoral, la mateixa única cèdula de vot, a l'un i a l'altre. I, ben mirat, no hi ha motiu per a aquests escarafalls.

El principi de la igualtat entre els homes, que té una rigorosa aplicació numèrica en el sufragi universal, no és una cosa injusta, ni antinatural, ni absurda. Es funda en un postulat. Segons aquest postulat, tothom té, mentre no es demostri el contrari, la suficient capacitat per intervenir en el règim polític de la collectivitat a la qual pertany. Quan es tracta, per exemple, d'un dement, queda exclòs dels drets polítics. Però mentre no hi hagi una d'aquestes causes eliminatòries, cal suposar en un home el necessari grau

de discerniment per a tenir en el règim polític la part individual que li correspon pel sol fet de la seva existència.

Des de la dreta i des de l'esquerra, hom apedrega furiosament aquest postulat. Si ens aturem una mica a meditar, haurem de preguntar-nos: És que per ventura no existeix un postulat anàleg en altres camps de la vida social? Si del camp polític passem, per exemple, al camp jurídic, veurem que hi ha també un postulat igualitari en el dret civil. Mentre un individu no està francament incapacitat pels motius que estableix la llei, li són reconeguts tots els drets de propietat, de família, de comerç, etc., etc. El sufragi universal fa iguals els homes dins els collegis electorals, com el Codi civil els fa iguals per disposar de llurs propietats, per adquirir-ne amb llurs diners, per comprar, per vendre, per manllevar, per baratar. Si en l'exercici d'aquests drets, de primordial importància en la societat humana, no es marca una gradació d'intensitat o de qualitat, per què ha de marcar-se precisament una gradació de la mateixa mena en l'exercici del dret de vot?

Fixem-nos concretament en el cas de la pàtria potestat. Tots els pares que no estan incapacitats legalment tenen els mateixos drets sobre els fills i sobre la muller. I és innegable que les condicions intellectuals i morals dels pares de família no són les mateixes en tots. Posat que haguéssim de tenir en compte la capacitat dels individus, no podríem donar-los d'una manera igual el mateix dret sobre la família. La teoria anti-igualitària ens ofereix la contradicció enorme d'establir diferències entre els homes per al dret de sufragi, tot mantenint la igualtat en els drets civils. És evident que per governar dintre de casa seva un home necessita força més capacitat mental que no pas per contribuir, amb una part menudíssima, a l'elecció d'un regidor o d'un diputat.

El postulat igualitari, si és sotmès a un examen analític, mostra els seus punts febles. Però la mateixa cosa, i encara més pronunciadament de vegades, passa amb tots els altres nombrosos postulats que serveixen de fonament a la vida social. Quan es prescindeix de la fórmula "un home, un vot", s'arriba forçosament a altres fórmules que tenen encara més defectes doctrinals, i sobretot més greus inconvenients en la pràctica. Dient "un home, un vot", establim un doble principi humà i numèric. Si fugim d'aquesta equació, ens fugen de les mans, alhora, el vot i l'home.

VII. - Cal partir del sufragi universal

Davant la polèmica suscitada per la probable reforma electoral dins l'Estat espanyol, és oportú d'assenyalar unes paraules de Charles Maurras en la seva quotidiana crònica "La politique", que publica a "L'Action Française". Els nostres conservadors anacrònics, més o menys tradicionalistes, quedaran probablement desconcertats en llegir la següent afirmació del gran teoricista del nacionalisme francès: "Estic per l'extensió indefinida del sufragi."

Les idees de Maurras són, en aquest punt, si no absolutament originals, ben diferents de les que acostumen a sostenir les dretes de certs recons d'Espanya. Comentant la tesi de Gustave Hervé, segons la qual tota renovació de la política francesa ha de partir de la doble base del sufragi universal i la República, sosté Maurras que ha de començar-se per eliminar la República, però que cal conservar el sufragi universal: "No s'ha de tocar el sufragi universal." Per a més fidelitat literal, reproduïrem els mots francesos: "Il ne faut pas toucher au suffrage universel."

Això no vol dir, és clar, que Maurras s'hagi convertit en un partidari del règim democràtic i del sistema parlamentari. Creu que s'ha de conservar el sufragi universal, però creu també que s'ha de canviar l'esfera de la seva competència. Segons la seva teoria, el sufragi ha de tendir a representar la nació, però no pas a dirigir-la. Com es veu, el seu pensament és el formar amb els elegits del sufragi, no pas un Parlament sobirà, sinó un òrgan de representació unit per un cert engranatge a la institució política directora, al capdamunt de la qual posa Maurras la persona del rei. Maurras es mostra en això molt més realista que no pas els polítics passats de moda que consideren possible, avui, suprimir el sufragi universal o substituir-lo per qualsevol de les fórmules desacreditades que tendeixen a escamotejar la manifestació de la voluntat popular.

La fórmula "un home, un vot", independentment de la seva legitimitat i de la seva vàlua intrínseca, compta indubtablement, en els nostres

dies, amb un estat de consciència collectiva que li és favorable. Ben natural i ben just ha d'ésser aquest principi, quan ha arribat d'una manera tan ràpida i completa a predominar en l'opinió dels pobles. Si no hi hagués altres raons per defensar el sufragi universal, hom hauria de tenir en compte la raó poderosíssima, decisiva, que els pobles no s'avindrien actualment a ésser desposseïts d'aquest instrument de poder democràtic.

Ara que ens hem posat a comentar unes interessants paraules de Charles Maurras, no sabem estar-nos de comentar-ne unes altres, no menys interessants, que trobem en el mateix article. Després de mantenir com a punt essencial i bàsic l'eliminació de la República, diu que aquesta ha d'ésser abolida allí on és ara, o sigui al cim de l'Estat, per establir-la allí on no és, o sigui en els estaments professionals i en les corporacions municipals i regionals. Per tant, Charles Maurras resulta partidari d'organitzar la societat i l'Estat republicanament, però amb una suprema direcció monàrquica.

No ens fem illusions respecte a la significació pràctica de la reforma que Maurras preconitza. Ell vol treure de la competència de la democràcia les qüestions cabdals de l'Estat. Però en totes les altres qüestions, no solament és partidari d'una organització republicana, sinó que creu intangible el sufragi universal com a base per obtenir la vera representació del poble.

Evidentment, a tot arreu hi ha dretes i esquerres conservadores, radicals i revolucionaris. Però és trist de comprovar que en certs indrets de la península ibèrica aquestes modalitats prenen sovint un caràcter extra-europeu i inactual que és un símptoma d'isolament i d'endarreriment espirituals i que justifiquen, en el terreny de les idees i de la política, els judicis severs emesos per alguns estrangers i fins per alguns peninsulars. Quan tots els conservadors i dretistes d'Europa i Amèrica accepten fonamentalment el sufragi universal, surten de la península ibèrica unes veus rogalloses que demanen la supressió o la mutilació d'una de les conquistes definitives de la llibertat moderna.

VIII. - El criteri qualitatiu en el sufragi

És cosa fàcil la denigració del criteri quantitatiu aplicat al sufragi universal. Però quan s'ha prescindit d'aquest criteri i s'ha adoptat, en principi, el criteri qualitatiu, els partidaris d'aquest altre comencen a patir. Quina ha d'ésser la fórmula pràctica per establir en la intervenció electoral dels ciutadans les diferències de qualitat? És evident que hom no pot graduar o mesurar objectivament la capacitat, la vàlua, l'honestedat dels homes. Un criteri rigorós de ponderació qualitativa ens portaria a la fixació d'un diferent poder electoral per a cada home. I com que això no és possible, els partidaris del criteri qualitatiu, fugint de la comprovació directa i individual de les capacitats i de les valors humanes, s'atenen a allò que podríem anomenar els senyals exteriors.

Una fórmula qualitativa la trobem en l'anomenat vot plural. Segons aquesta fórmula, es concedeix a determinades categories de ciutadans, no pas el vot únic concedit generalment, sinó dos, tres o més vots. Hom adopta com a base de la pluralitat de vots la possessió de títols, els estudis, la riquesa, la nissaga o la situació social. Segons la fórmula de la cultura, un simple ciutadà tindrà un vot; però si és batxiller, per exemple, en tindrà dos, i si ha cursat una carrera en tindrà tres. La fórmula de la riquesa estableix una relació entre el dret de vot i la fortuna o la contribució que es paga. Encara hi ha una altra fórmula, que ha tingut molts defensors a França, i que consisteix en el vot familial, en virtut del qual els pares de família tindrien més unitats de vot que no pas els solters.

Si examinem aquestes fórmules, comprovarem que no són garantia d'encert, ni són expressió de justícia. El cas dels analfabets és un dels que demostren clarament la mancança de base sòlida en el criteri qualitatiu. Entre els que saben de lletra hi ha una gran part de gent que són, segons una frase que ha fet fortuna, analfabets de segon grau. I aquests acostumen a tenir una intel·ligència i un sentit pràctic inferiors als de la massa dels analfabets autèntics. Qualsevol pot fer la prova comparant uns quants pagesos que no saben de llegir ni d'escriure, amb uns quants menestrals

que saben totjust escriure una carta o llegir un diari. La comparació resultarà favorable als primers. D'altra banda, hi ha una cruel injustícia en el fet que l'Estat exclogui del dret de sufragi els analfabets, o els doni menor quantitat de vots, després d'ésser ell, gairebé sempre, el culpable de l'existència de l'analfabetisme. Així mateix, la possessió d'un títol escolar o professional, no solament no és garantia d'una superioritat d'intel·ligència, sinó que moltes vegades és fruit del privilegi dels rics, que poden dedicar l'adolescència i la joventut als estudis, mentre la gent humil han de dedicar-les al treball.

Si el criteri qualitatiu de la il·lustració o dels estudis està mancat, alhora, de justícia i de justesa, molt més ho ha d'estar el criteri qualitatiu de la riquesa o de la participació contributiva a les càrregues públiques. Avui apareix com un greuge a la dignitat humana l'establiment d'un privilegi concedit a la riquesa en el sufragi, a més dels altres privilegis socials de què encara es gaudeix, i a despit de la tendència socialment nivelladora dels nostres dies.

Tampoc el criteri qualitatiu en forma de vot familial ens sembla gaire defensable, tot reconeixent que té una base menys antidemocràtica i més noble que les fórmules anteriors. Molt més just que donar al pare de família dos o tres o quatre vots, conferint-li així la representació política de la muller i els fills, és el donar el vot a les dones i el rebaixar l'edat electoral, puix que d'aquesta manera s'obté el vot directe i personal dels elements de la família que hom pretén acumular electoralment en el cap de casa.

Totes les fórmules qualitatives a les quals hem al·ludit, han tingut, i algunes tenen encara, una realització efectiva en el règim electoral dels Estats. I qualsevol que hagi estudiat aquest problema en la història contemporània i en la política actual, haurà de reconèixer que l'aplicació de les dites fórmules ha estat discutidíssima i ha encès plets polítics interns, els quals s'han resolt quasi sempre en un sentit favorable al sufragi universal, igual, individual i directe. Aquest sufragi, en veritat, no és exclusivament quantitatiu. Materialment, un home és un vot dins les urnes o les capses de votació. Però en les múltiples operacions que precedeixen l'acte material de dipositar el butlletí, entren en joc totes les diferències qualitatives que entre els homes hi ha realment.

IX. - La classificació social

La classificació de la gent en categories socials és una cosa que aviat està dita. Però del dir al fer, hi ha molta distància. La classificació social és, en els pobles civilitzats, una cosa difícil, i en certs aspectes, irrealitzable, si hom no vol utilitzar els expeditius procediments classificadors dels bolxevistes. En totes les classificacions hi ha, per força, un ample marge d'arbitrarietat, fins en les anomenades classificacions naturals, que no són obra de la natura, sinó de l'home, el qual és un animal classificador, com s'ha dit justament.

Un dels passatges més suggestius de les declaracions què féu temps enrera el prohom socialista italià D'Aragona, és aquell en què fa veure les dificultats pràctiques del sistema electoral per categories socials. A Espanya, el senyor Vàzquez Mella i el senyor Pradera ho arreglarien tot de seguida. "Les classes socials són tantes, ço és a saber..." I les enumeren ràpidament: agricultors, industrials, comerciants, obrers, clergues, etc. Aquests dos ex-carlins no coincideixen en el nombre ni en la denominació. Però aquesta dificultat és fàcil de resoldre amb un decret-llei o a cara i creu.

A Itàlia, la classificació social es presenta més dificultosa. Així ho conta D'Aragona. "Declaro—diu aquest—que no veig clarament com hauran d'ésser compostos els collegis corporacionistes, això és, el cos electoral dels diputats del treball. Mentre que és fàcil de subdividir els treballadors en les diverses categories d'oficis, i posar junts, per exemple, els metallúrgics amb els metallúrgics, els paletes amb els paletes, és difícil d'enquadrar en organitzacions o ordres els industrials. Agafem les societats anònimes: serà considerat industrial només el conseller delegat, o bé tot el Consell d'Administració, o tots els accionistes? Per altre cantó, si un nombre donat d'electors té dret a elegir, encara que sigui amb elecció de segon grau, els diputats del treball, és lògic de creure que els obrers, que són més nombrosos que els patrons, aconseguiran la majoria, i que els capitalistes no s'avindran a aquestes disposicions. Nosaltres havíem començat a treballar,

l'any 1919, en un projecte semblant, i us asseguro que ensopegàrem amb dificultats tècniques verament insolubles."

Tot això vol dir que la pretesa constitució "orgànica" de la vida social és una ilusió o una mistificació dels corporativistes. L'aplicació dels termes de la vida fisiològica a la vida social ha creat un munt de nocions falses. La societat humana, i menys la societat moderna, no té òrgans en el sentit que aquest mot pren en fisiologia. Encara menys té parts o peces o capes socials suficientment distintes perquè sigui possible una classificació treta del natural.

La classificació és un procediment intellectual de l'home, que aprofita, en aquesta feina, els elements que li dóna la natura, tot interpretant-los, completant-los i adaptant-los mentalment. El pretès realisme del sufragi corporatiu o orgànic és una falòrnia. Si volem classificar en collegis corporatius els electors d'un país, haurem de recórrer, en molta part, a procediments arbitraris.

Dividir els electors en oficis, professions o ocupacions és avui una cosa tan arbitrària com dividir-los per districtes i collegis numerats o amb noms de barri. La topografia és, com a criteri de divisió electoral, tan legítima com la professionalitat, i molt més pràctica que aquesta. El districte set o vuit o deu de Barcelona, posem per exemple, és una cosa almenys tan orgànca i tan viva, des del punt de mira municipal, com el gremi de vaquers o la Cambra de la Propietat Urbana.

X. - Els principis liberals

Ha fracassat el liberalisme en el camp polític? Veurem desaparèixer la concepció liberal de l'Estat enmig de les lluites entre la concepció d'extrema dreta i la d'extrema esquerra? Aquest problema ha estat tractat en un substanciós i discretíssim article del *Journal de Genève*, i en una nota de Benedetto Croce a la seva revista *La Critica*. Hem trobat en tots dos treballs, no solament la defensa teòrica del liberalisme, ans encara l'expressió d'una invencible esperança en l'esdevenidor dels principis liberals.

Des d'aquest lloc periodístic no seria oportú d'entrar en una disquisició sobre les distintes accepcions del mot "liberalisme". Estem segurs que els nostres lectors entendran prou bé a quina accepció es refereixen els ilustres escriptors aludits i ens referim nosaltres. Per damunt de totes les definicions i de totes les distincions, els ciutadans del món modern comprenen i senten prou bé quina cosa és la llibertat. Les teories que volen suprimir-la, i que per fer-ho més fàcilment comencen per desconèixer-la, per dir que és un concepte buit i una cosa inexistent, no podran mai suprimir de l'ànima de l'home l'aspiració a la llibertat individual i col·lectiva.

L'articulista del *Journal de Genève* remarca que els grans sotracs de la història, i sobretot les guerres sagnants i devastadores, van seguits d'un període de crisi durant el qual les forces instintives—que nosaltres classificaríem en autoritàries i anàrquiques—esclaten amb violència i arriben a dominar per un temps més o menys llarg la idea liberal, que és la flor de l'esperit humà nascuda d'una llarga elaboració històrica. Així els sistemes antiliberals presenten un origen en certa manera neuròtic. Són fills del xoc dels dolors, de les privacions, dels odis i de les cobejances dins l'ànima feble dels homes. Quan la normalitat torna, i les aigües esvalotades es fan tranquil·les i prenen el nivell usual, els extremistes reculen i domina novament el liberalisme, en la múltiple varietat dels seus matisos. Les vociferacions i els sofismes dels enemics del liberalisme no poden destruir el fet que aquest correspon a les èpoques en què el seny dels homes és més clar, llur voluntat és més recta i llurs sentiments s'allunyen més de la primitiva animalitat. Per això, com diu Croce, el liberalisme és el partit de la cultura. Un home intel·ligent i cultivat ha d'ésser liberal, en el millor sentit de la paraula.

Sosté l'eminent filòsof italià que la profecia segons la qual el liberalisme no tindrà cap paper en la història futura i la lluita serà entre el comunisme o socialisme exclusivament econòmic, d'una banda, i el reaccionarisme o feixisme, de l'altra, és una profecia sense valor doctrinal. I si no té valor doctrinal, podrà tenir tanmateix una realització històrica? Com Croce observa, les profecies, en aquesta matèria, són sovint desmentides per la realitat amb cruel sarcasme.

Benedetto Croce comenta el fet notori de la impotència del reaccionarisme o feixisme per trobar i per implantar noves institucions estatals essencialment diferents de les del liberalisme. Els feixistes italians, utilitzant les idees dels nacionalistes a la manera de Federzoni, han declarat que anaven a substituir l'Estat liberal per l'Estat nacional. En aquest aspecte, llur fracàs és evident, a despit dels esforços doctrinals i dels esforços pràctics realitzats per les comissions dels quinze i dels divuit, com escriu irònicament el director de *La Critica*. L'Estat nacional dels feixistes, afirma Croce, no és altra cosa sinó l'Estat liberal governat i àdhuc violentat per un partit polític.

El sincronisme de les sotragades i de les neurosis collectives amb l'impuls dels principis antiliberals, és ja un motiu prou fort per malfiar-se de la bondat d'aquests principis. Les tendències que aconsegueixen la màxima força en períodes de malaltia social, poden ésser considerades amb raó com a malaltisses. L'home serè, intelligent i amb sentit de justícia, és liberal, i el liberalisme li ve de la part millor de l'ànima. Per això, segons la frase de Benedetto Croce, el liberalisme és el partit de la cultura.

XI. - Liberals i socialistes

Benedetto Croce ingressà, fa tres anys, en el partit liberal italià. Després de la seva brillant defensa del liberalisme, l'illustre filòsof volgué donar a la seva actitud ideològica una confirmació pràctica. I ell que mai no havia format part de cap grup polític, davant la situació d'Itàlia, ha entrat en el camp turbulent de la lluita dels partits.

Aquest acte de Benedetto Croce va coincidir, si fa o no fa, amb les eleccions belgues, que van confirmar la tendència acusada per les eleccions britàniques a la polarització de les forces polítiques cap a la dreta conservadora i cap a l'esquerra obrerista, en perjudici del liberalisme. Els partits liberals de Bèlgica, d'Anglaterra i d'altres països s'aprimen progressivament mentre s'engreixen la dreta burgesa i l'esquerra obrera. S'haurà equivocat, doncs, el filòsof italià en situar-se en una neta posició liberal

tan separada de la reacció com del socialisme? El seu elogi del liberalisme, no serà el cant del cigne d'aquesta escola que presidí l'evolució política del segle XIX? Tindran més raó els que fan la necrologia del liberalisme que no pas els que en fan l'apologia?

Els fenòmens actuals que afecten directament el liberalisme són complexos, i cal establir algunes distincions per tal de veure clar el problema. En la defensa que del liberalisme ha fet repetidament Croce des de la seva revista *La Critica*, pren el mot en un sentit tan ample, que parla com d'una mateixa cosa del liberalisme ideològic, del liberalisme polític i del liberalisme econòmic. I si ens fixem en els fets dels últims temps, veurem que el present i l'esdevenidor de cadascuna d'aquestes menes de liberalisme tenen caràcters propis i distints que fan sofística i confusionària tota argumentació que es basi en la identitat de les tres accepcions.

Quan les xifres electorals demostren que el liberalisme anglès o el liberalisme belga està en minva, surt un cor de comentaristes que diuen: el liberalisme és mort! Al nostre entendre, hi ha una considerable exageració en aquestes afirmacions fúnebres. La cosa certa és que el liberalisme, en els últims anys, ha perdut les masses obreres i una part de la burgesia, esporuguida pel socialisme i sobretot pel sovietisme; i així queda reduït a la fracció de la burgesia més oberta i cultivada. Aquells qui cerquen en política la selecció, i amb aquesta excusa adopten una actitud antidemocràtica, no s'adonen que a través de les seves derrotes polítiques el liberalisme va essent, cada vegada més, el partit selecte. Ara més que mai és certa l'afirmació de Benedetto Croce segons la qual el liberalisme és el partit de la cultura.

Tanmateix, l'afebliment dels partits liberals no implica la posta dels principis que sostenen. El liberalisme ideològic i polític no ha mort, ni està amenaçat per l'avenç del socialisme. Els socialistes són liberals i són demòcrates com els que duen aquest rètol, i en molts casos més i tot. Dins el moviment obrer, els enemics mortals del liberalisme i de la democràcia són els sovietistes i bolxevistes, que han adoptat el nom de comunistes. Ni a Anglaterra ni a Bèlgica han obtingut aquests elements cap èxit important. N'han tingut, en canvi, a França i a Alemanya.

Allò que és mort i bén mort és el liberalisme econòmic, tal com l'entenien els doctrinaris vuitcentistes. És veritat que la tendència estatista—

que és genèricament socialista—ha sofert alguns fracassos i que en diversos països s'han iniciat forts corrents de reacció contra les tendències socialitzadores en matèria social i econòmica. Però això és avui, no una qüestió de principis, sinó una qüestió de mesura. No solament els partits liberals, ans encara els partits conservadors i dretistes, han adoptat un programa estatista més o menys accentuat. El pur liberalisme econòmic és un principi que, en el terreny estatal, ja no defensa ningú.

Encara es pot dir menys que ha mort el liberalisme polític si es té en compte que una gran part del socialisme ha evolucionat fortament en el sentit reformista, de manera que no hi ha una gran diferència, avui per avui, entre un partit liberal-radical i un partit socialista com el *Labour Party* anglès, el Partit obrer belga, el Partit socialista francès, o el Partit socialista unitari italià. Totes les essències liberals són avui mantingudes pel socialisme reformista. Si aquest no és arrossegat per les ràfegues de l'extremisme obrer, vindrà a ocupar un lloc molt semblant al del radicalisme liberal. No hi ha, doncs, cap motiu per presentar l'afebliment dels partits liberals i la creixença dels partits socialistes com un símptoma de l'eclipsi dels principis de llibertat.

A. ROVIRA I VIRGILI

Les fonts de Poblet

La circumstància d'estar escrivint una monografia del monestir de Poblet, al temps que la premsa es feia ressò de dubtes i discussions sobre una pica originària del vell cenobi, m'empenyé a recopilar notes i antecedents per si era possible d'aclarir alguns dels dubtes plantejats. El que en un principi tingué una finalitat limitada, amb l'afany de completar dades o adquirir indicis, acabà per formar un conjunt d'interès més general que permeté d'aclarir alguns extrems imprecisos sobre altres fonts pobletanes. Per això he pensat que podria resultar d'interès—abans en una conferència [1] i ara amb la seva publicació—d'ordenar sistemàticament les dades i opinions aplegades, convençut que algunes d'elles resolen problemes arqueològics plantejats i podran ésser útils per al dia que l'aigua torni a rajar dins el monestir.

Durant els set segles que els monjos habitaren Poblet, primordialment per higiene i en segon lloc per la monumentalitat de la Casa, l'enriquiren amb nombroses fonts i serveis d'aigua. Uns, modestos i de caràcter exclusivament utilitari, altres amb declarada intenció ornamental, eren molts els que hi havia escampats per Poblet, dels quals actualment es conserven restes.

Entre aquests i els documents que parlen d'altres d'insospitats, hem obtingut una enumeració bastant extensa de les principals fonts del monestir.

---

[1] El contingut d'aquest estudi fou exposat en una conferència, a la sala d'actes del Circol Artístic, el dia 23 de gener d'enguany.

Notícies del Pare Finestres

Aquest monjo del Monestir, que dels anys 1753 a 1756 en publicà la tan coneguda història, és qui en dóna una idea de conjunt més completa. Poblet estava abundosament proveït d'aigua. Una part d'ella era destinada a usos industrials i agrícoles en les hortes i molins que hi havia al volt de la Mongia, entre aquesta i la paret exterior, distribuïda per fonts i basses extenses, algunes de les quals encara es conserven. Una altra part de l'aigua servia per a usos domèstics i assortia totes les dependències del convent.

El monjo historiador anota com els abats tenien cura de mantenir en bon estat aquests serveis. Domènec Porta (1502-1526) féu construir una volta i canal de pedra per conduir l'aigua des de la font principal, per dins de l'horta [2]. L'abat Guimerà, en el mateix segle (1564-1583), construí—ultra un pou i abeuradors—totes les canonades subterrànies de repartiment per les diverses dependències [3]. Tal vegada són uns canons de terrissa de forma especial, molt ben entesa, dels quals es veuen restes pel Monestir.

L'abat Guimerà devia ésser home expert en construccions hidràuliques, puix que l'any 1577 el rei Felip II li encomanà que estudiés la manera de construir una sèquia que, prenent l'aigua del Segre, pogués regar la comarca d'Urgell [4]. Aquesta obra, que la burocràcia del temps deixà interrompuda al principi del seu projecte, es realitzà al cap de tres segles amb el beneficiós Canal d'Urgell. L'abat Pere Albert (1692-1696) començà les canals que conduïen l'aigua de les fonts a les oficines, les quals no foren acabades pel mateix abat, a causa d'haver empobrit el Monestir amb el plet contra les monges de Vallbona [5].

A més a més d'aquests serveis de caràcter general, el P. Finestres esmenta alguns dels llocs i formes com era utilitzada l'aigua. A mà esquerra de la primera porta d'entrada hi havia tres grans piques, amb els dolls corresponents, ornades amb l'escut de l'abat Lerín que les féu construir (1531-1545).

---

[2] Vol. IV, pàg. 98.
[3] Vol. IV, pàg. 181.
[4] Vol. IV, pàg. 164.
[5] Vol. V, pàg. 142.

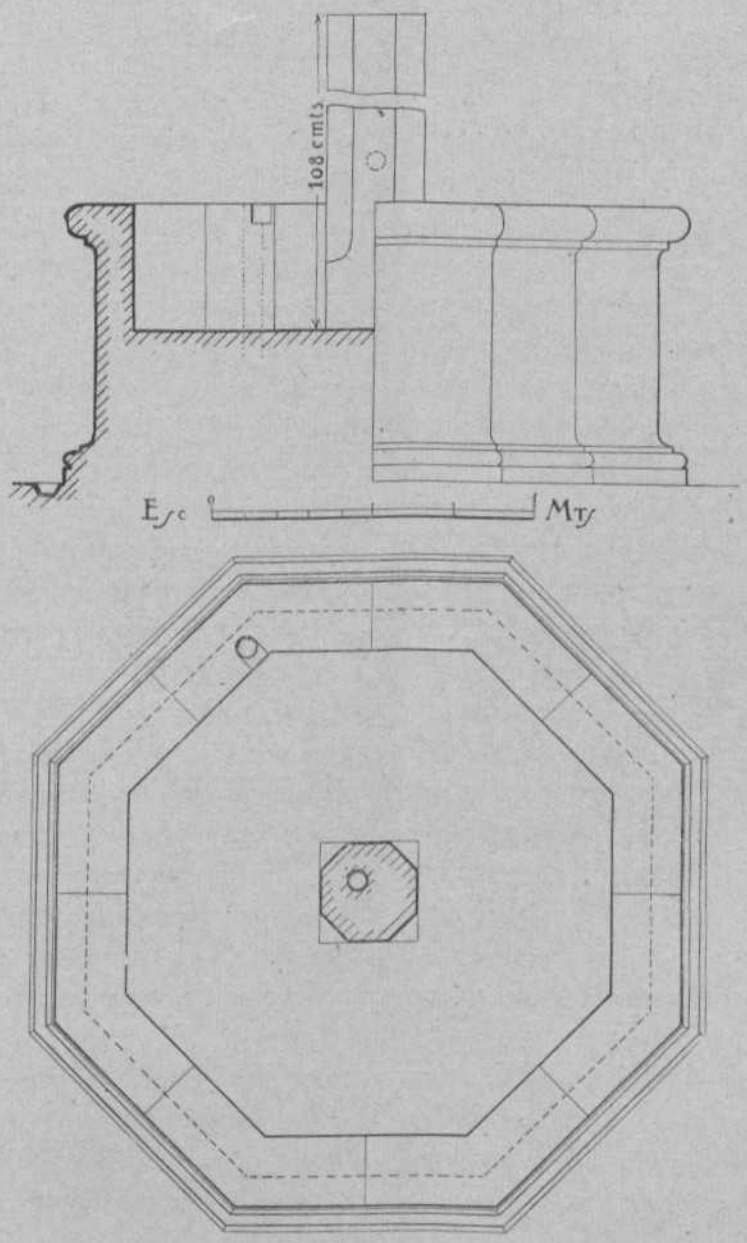

Fig. 1.—Font del Refetor

les quals eren destinades a abeurar les cavalleries [6]. Aquest abeurador, llavors que el traçat del camí passava tocant, devia ésser una nota característica de l'entrada del monestir. L'escultor Lluís Bonifàs, en representar Sant Bernat d'Alcira, monjo de Poblet, al cor de la Seu de Lleida, posà al fons, com un atribut de la vida del Sant, un bocet, per cert bastant convencional, del monestir, i per bé que vist en conjunt, no oblidà aquest detall de l'abeurador del costat de l'entrada.

Bastants anys després de l'expulsió dels monjos, fou traslladat a l'altra part de la porta, i actualment se'n conserva una pica tocant a la carretera de les Masies de l'Espluga.

Una altra de les fonts era un "bulliciós brollador que serveix d'esbarjo a la vista i de conveniència al reguiu de les flors", el qual es trobava al bell jardí que hi havia darrera el Palau modern de l'Abat [7].

Al Refetor hi ha encara avui tot el safareig d'aquell "surtidor muy donoso, de figura ochavada, que desagua por diversos caños", de què ens parla el mateix historiador [8]. Ultra el bonic efecte visual que produïa, tenia la utilitat de refrescar els vins i les fruites. És una peça molt ben composta i construïda (Fig. 1): el motlluratge, ferm i elegant; una petita canal tot al voltant per evitar que l'aigua escorreguda s'escampés pel pis; el sobreeixidor, curosament treballat al gruix de la paret del safareig; la vora d'aquest, ampla a bastament per deixar-hi els atuells, que amb llur fregadís d'anys soscavaren la pedra tal com encara es pot veure. El pilar central que hi ha, no té diversos dolls com el que descriu el P. Finestres, sols en té un i sembla obra d'un picapedrer modern que exerceix discretament l'ofici, sense ideal de bellesa.

Quan l'historiador domèstic enumera les obres que l'abat Caixal deixà al Monestir, parla d'una "font o brollador que hi havia davant de l'apotecaria" [9], de la qual es conserva un important fragment de què ens ocuparem més endavant.

Una altra de les fonts, la més important de totes pel seu emplaçament triat i per l'ús ritual a què era destinada, es trobava al lavabo del Claustre.

---

[6] Vol. I, pàg. 261, i Vol. IV, pàg. 125.
[7] Vol. I, pàg. 265.
[8] Vol. I, pàg. 271.
[9] Vol. IV, pàg. 111.

És la tan repetida tassa de 52 pams de circumferència, amb un brollador al mig i 31 dolls tot al voltant, per on rajava l'aigua [10], i que després estudiarem detingudament.

El P. Finestres no sembla pas que hagués tingut cura d'esmentar amb detall totes les fonts, ni tan sols les que avui ens semblen més visibles.

Tanmateix, quan en troba avinentesa, deixa entreveure la molta importància que a Poblet s'havia donat a la canalització d'aigua per assortir abundosament el reguiu i el servei de la casa. En referir-se a les hortes que hi ha tot al volt dels murs de defensa, dins del clos del Monestir, parla dels "molins de farina i oli als quals va conduïda aigua abundosa per canals de pedra, des d'un aljub de pedra picada, perfectament esfèric, de 94 vares de circumferència. Altres aljubs i pous hi ha a l'hort i altres oficines... que condueixen, per sota d'una volta i canals de pedra, l'aigua saludable i de la millor qualitat per a l'abast del Monestir" [11]. Més endavant, en fer la descripció del Monestir, a la fi del capítol on parla de les dependències de la Mongia, les avarca totes dient que "a la major part de les ja esmentades oficines i places del Monestir, hi ha les fonts o brolladors, que ensems que serveixen d'escaient formosor, condueixen aigua abundosa a tots els barris de la gran Casa" [12].

Altres notícies documentals

El fet que el P. Finestres no en parli, prova que al seu temps ja havia desaparegut de la Plaça Major el gran brollador de marbre que féu construir l'abat Caixal (1526-1531). Ens en donen notícia dues cartes del monjo Arnau Folch, escrites a l'abat de Fontfreda el 4 de gener de 1533 i el 4 de març de 1534 [13]

En la segona d'aquestes cartes, que ve a ésser una ampliació de la pri-

---

[10] Vol. I, p. 271.
[11] Vol. I, pàg. 265.
[12] Vol. I, pàg. 272.
[13] En les ha comunicades amablement Mossèn Josep Palomer, qui les ha copiat de l'arxiu de Fontfreda, on es conserven.

mera, en enumerar les principals obres de l'abat Caixal, es llegeix que féu el "gran sortidor de lo mig de la gran platea et de marbre et de fermas labors; etiam una font pulchra et petrea en lo accés de la apothecaria; etiam altra que incepit en lo claustre et adimplevit et ornavit lo actual Fra Lerín". De la font de davant de l'apotecaria, ja en teníem notícia pel P. Finestres; la del claustre, la sospitàvem per les restes que es guarden en el seu lloc. De totes dues parlarem més extensament. Ocupem-nos ara del brollador de la plaça major.

Segons la carta, aquest era un "gran brollador en mig de la gran plaça et de marbre et de fermes labors". És llàstima que de tan bella obra, que devia ésser digna germana del retaule major que manà fer el mateix Abat, no en coneguem més que aquesta breu referència. Per més que l'actual forma irregular de la gran plaça dificulta de precisar el seu punt mig, ens atreviríem a proposar, com emplaçament probable del brollador, el que assenyala un tros de conducció en pedra que hi ha empotrat a terra en sentit vertical, enfront de la torre sud de la Porta Reial, separat d'aquesta uns 20 metres. No creiem que aquesta conducció, en el seu lloc actual, hagués format part del gran brollador. En tot cas, podria ésser-ne una supervivència, puix que aquell brollador suposem que devia desaparèixer en un dels terraplenats de la plaça major que alçaren el nivell de la seva primitiva rasant. Si un dia es retornés a l'antic nivell, tal vegada es trobarien restes interessants per aclarir aquesta i altres qüestions arqueològiques.

El pati d'esbarjo dels monjos joves, a la part posterior de la Mongia, davant de les cases noves, tenia també al centre una pica amb un pilar al mig, del qual rajaven diversos dolls. No sabríem res de l'existència d'aquesta font, si no fos per un gravat que publica Laborde en el seu viatge i ens mostra aquesta part del Convent tal com estava en els seus darrers temps.

Un altre gravat de Parcerisa que ilustra l'obra *Recuerdos y Bellezas de España,* presenta en ple funcionament la que hi havia a l'església sota el sepulcre de la comtessa d'Empúries, de la qual font es conserven encara abundosos fragments. No creiem que aquesta evocació gràfica de Parcerisa s'adigui a la font que existí, per la raó que no s'avé amb els fragments que en coneixem. Cal tenir en compte que el cèlebre dibuixant-litògraf féu el seu dibuix l'any 1846, quan la dita font estava ja destruïda; i com sigui que els dibuixos de Parcerisa curen més de l'efectisme pintoresc

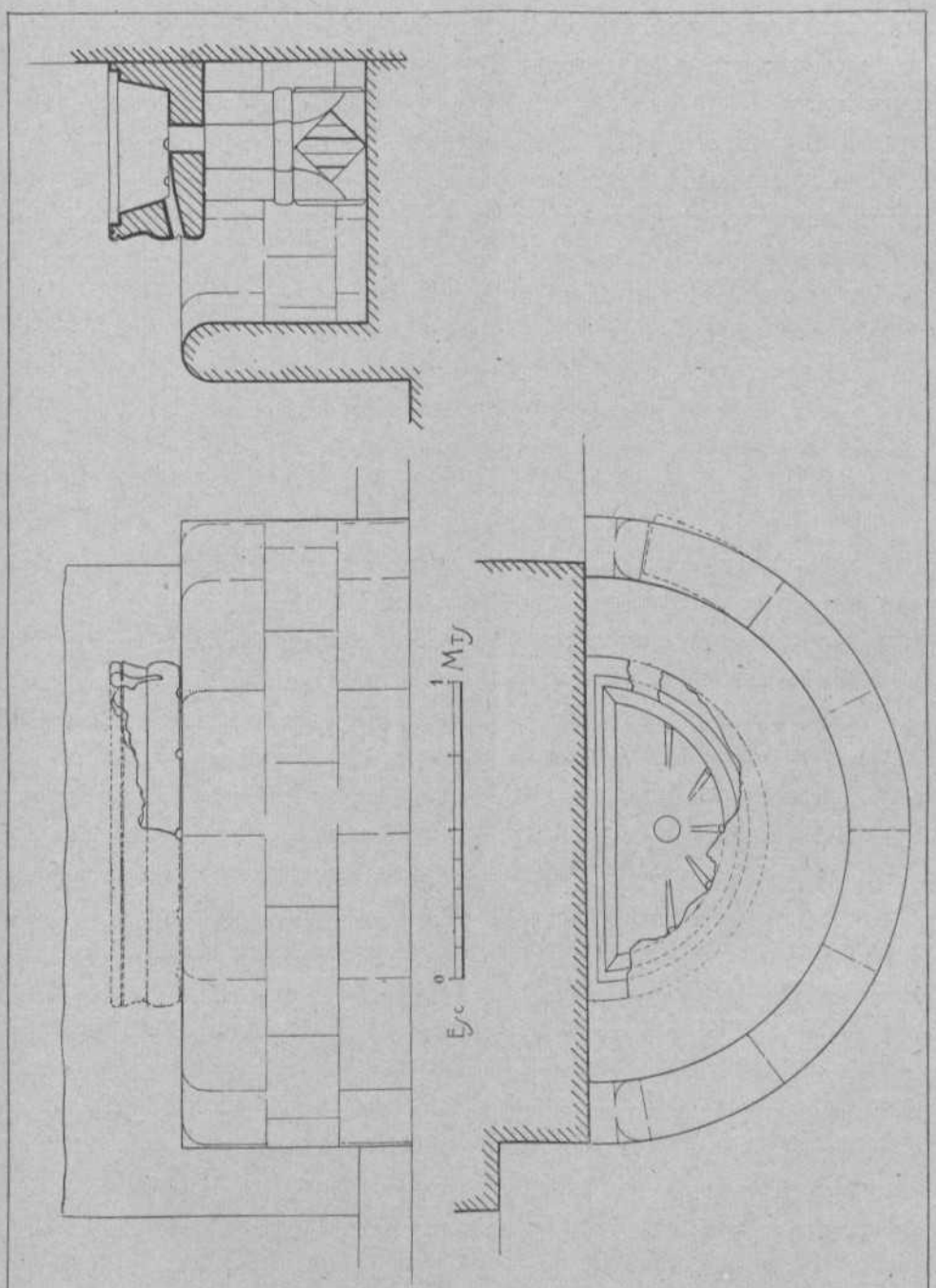

Fig. 2.—Font de l'església, davant de la sagristia antiga

i romàntic que de l'exactitud documental, no ens ha d'estranyar aquesta petita transgressió de detall en un dibuix on la font hi és com un element secundari.

Per un manuscrit del temps de l'abat Albert (1692-1696), sabem que en aquell temps "se posaren les aixetes de bronzo, a la font de claustro, menos les 4 canaletes, que aprés s'hi han mudat. Se féu la canonada de pedra, des de l'hort de les aigues fins a la font de claustro" [14] Aquesta canonada ja hem vist que també l'esmenta el P. Finestres.

Restes que es conserven al Monestir

D'algunes d'aquestes fonts i d'altres no esmentades, se'n troben avui pel Monestir elements per formar-ne un cabal judici. La que copià Parcerisa és al transepte dret de l'església, prop de la sagristia antiga, i estava destinada al seu servei. Els bocins que queden són suficients per donar idea de la seva traça romànica, de planta semicircular, adossada a la base del mateix pilar on hi ha la tomba de dona Joana d'Empúries, amb cinc dolls que rajaven en una pica exterior, recolzada en terra (Fig. 2). A jutjar pel que se'n conserva i pel dibuix que en féu Parcerisa, aquesta font devia ésser d'un bonic efecte decoratiu, juntament amb la tomba que té al damunt.

Quan al segle XVIII es construí la sagristia nova a l'extrem oposat del creuer, vora la seva porta es posà l'altra "bonica fonteta de marbre destinada als usos de la sagristia", de què parla Toda [15]. Aquesta fonteta era d'un barroc pronunciat, per bé que, segons indica la data que encara s'hi llegeix, fou feta l'any 1783, quan els corrents artístics anaven cap a una accentuada sobrietat de línies. Actualment està molt malmesa. La mala qualitat del jaspi rosat de què era feta, no ha pogut resistir les vicissituds que li han estat infligides. Hom veu que era una font en forma d'aiguamans, amb la pica en voladís, a la qual sembla haver pertanyut un gros

---

[14] Document de la col·lecció del Dr. Joaquim Guitert, a la bona amistat del qual devem la notícia.

[15] Poblet, pàg. 66.

bocí que es guarda curosament junt amb els altres fragments escultòrics del Monestir.

Entre aquests fragments, ara reunits al que havia estat Biblioteca de Pere d'Aragó, n'hi ha algun altre que indica procedir d'alguna font. El més visible de tots, un pilar foradat per l'eix i decorat amb canals helicoïdals.

Al bell mig del claustre de Sant Esteve es conserven ben visibles les restes d'un brollador amb safareig, pilar central, tassa superior i canal tot al voltant per recollir la humitat, que revelen un conjunt d'importància ornamental apreciable (Fig. 3).

Al pati del claustre major, a més a més del lavabo del templet, en la seva part descoberta hi hagué la font de què parla el monjo Arnau Folch en les seves cartes. Ultra aquestes cartes, en coneixíem ja les restes de fonaments soterrats en el seu lloc primitiu, amb l'aqüeducte d'entrada i sortida i el dau de pedra central amb el forat que menava l'aigua a l'exterior. Més endavant veurem com d'aquesta font formava part un pilar vuitavat amb l'escut de l'abat Lerín, que tenia un doll a mitja altura i una sortida per la part superior (Fig. 4), el qual pilar es conserva al claustre i formava un conjunt amb la pica que, per iniciativa del Círcol Artístic de Barcelona i l'eficaç col·laboració del senyor Eduard Toda, ha estat suara reintegrada al Monestir.

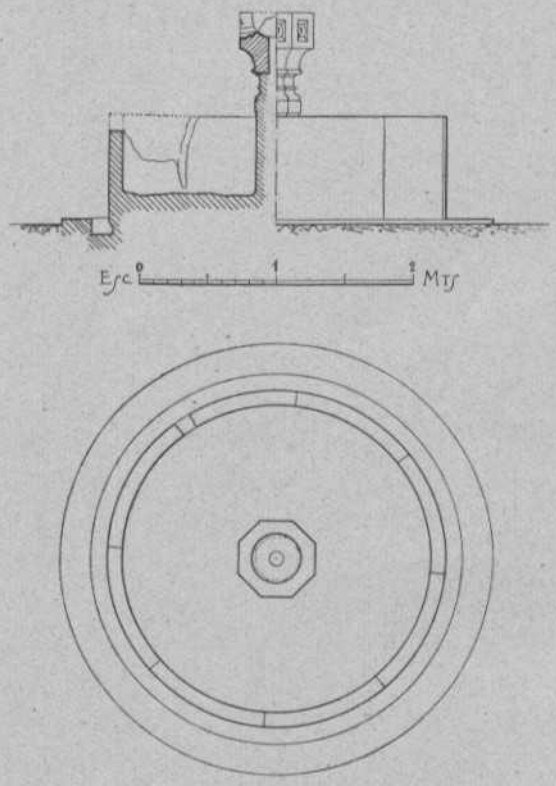

Fig. 3.—Font del claustre de Sant Esteve

Al mateix claustre es troba actualment un pilar quadrat amb motllures basamentals i terminals, extemporàniament emplaçat tocant a la nau

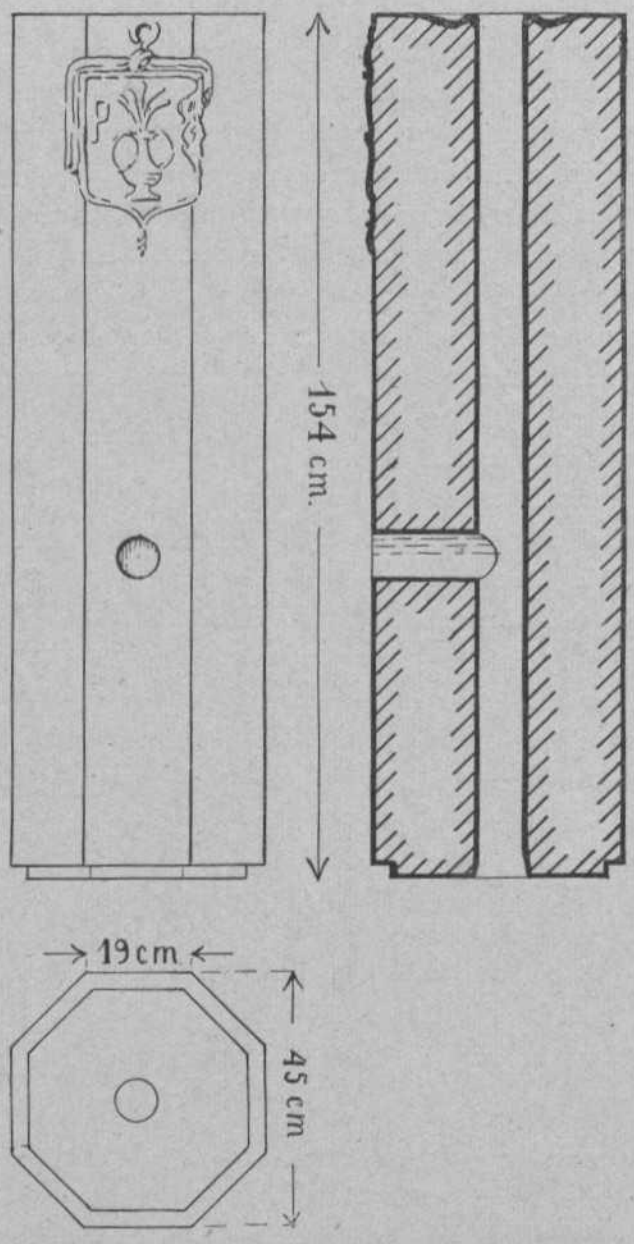

Fig. 4.—Pilar amb l'escut de l'abat Lerín el qual formava part d'una font que hi havia al pati del claustre major

del Refetor, junt amb restes d'una pica d'obra de maó. Fa l'efecte d'una instal·lació provisional, tal vegada per abastar l'aigua en algunes de les obres de reparació fetes després del saqueig del Monestir.

Al pati del Prior, adossada a una de les parets del celler, hi ha també una font que, segons sembla desprendre's d'unes restes de làpida que li era veïna, féu construir per *lavatorium* l'abat Fornaguera, l'any 1737. És una font barroca, avui dislocada del seu conjunt primitiu, una fotografia de la qual publica el senyor Guitert en la seva monografia [16]. No lluny d'ella, a l'altra banda del pati, es troben fragments del mateix jaspi rosat de què està feta, que amb major dignitat que la improvisada pica que té a sota, l'acompanyarien i podrien atansar-la a la seva originària composició.

No hem escorcollat tots els recons del Monestir. Per ells es veuen—i ben segur que se'n trobarien d'altres—indicis de fonts i elements sense intenció artística; com, per exemple, una pica de pedra, tota d'una peça, que hi ha en una de les dependències contigües al claustret de Sant Esteve o de la Infermeria. A la cuina i als seus anexes, de segur que hi havia també un bon servei d'aigua. No ha estat el nostre objecte d'inventariar totes aquestes fonts, sinó les que havem pogut anotar d'un cert valor decoratiu, el coneixement de les quals ens era necessari abans d'emprendre l'estudi detingut de les tres que segueixen, les quals criden més fortament la nostra atenció per llur valor artístic i per les interessants qüestions arqueològiques suscitades entorn d'elles.

El templet del claustre

Unit a una de les ales del claustre, davant mateix del Refetor, hi ha el conegut templet del lavabo, que s'estén cap a l'espai lliure del mig del claustre. Aquest templet és de planta sisavada, cobert per porcions de volta que recolzen damunt dels arcs que van radialment de cada vèrtex fins a la clau. Cada una de les cares, menys la que comunica amb el claustre, té una arquivolta circular subdividida per dos arcs bessons que descansen da-

---

[16] Poblet (Guia, Notas histórico-artísticas...) 2.ª edició, pàg. 174.

munt columnetes. L'espai que hi ha entre el carcanyol d'aquests dos arcs i l'esmentada arquivolta, està foradat per un quadrat de punta, que dóna diafanitat al recinte.

La planta, els elements sustentants i la composició total fan d'aquest templet una obra romànica, per bé que la coberta és feta ja amb elements de creueria i revela el coneixement de la, aleshores, nova escola ogival.

Es degué construir a la primera meitat del segle XIII, quan encara es pensava d'obrar el claustre en la traça romànica, de la qual serva més records i major fesomia que cap altra l'ala de tocant a l'església. El templet, però, és més modern que l'esmentada ala de claustre i anterior a les altres tres.

Objecte i característiques

Aquesta dependència, en els monestirs cisterciencs, era considerada com un anex del claustre. Es trobava davant del Refetor, en un espai cobert, i era anomenada el *lavabo*, perquè dins d'ella hi havia una font destinada a les ablucions dels religiosos, la qual s'utilitzava abans d'entrar al Refetor i en tornar del camp, quan, pel primitiu rigor de l'Ordre, els monjos hi treballaven.

Aquella austeritat, nascuda a les acaballes del segle XI, mantinguda durant el següent i part del XIII, havia exclòs dels seus convents tota exhibició de luxe i tota cosa supèrflua; per això aquestes fonts eren considerades, més que com un motiu ornamental, com un objecte de primera necessitat, i a tal criteri s'adaptava llur construcció. Per bé que resoltes amb depurat criteri constructiu i artístic, eren deliberadament senzilles, encara que llur construcció pètria i l'estil llavors vivent, avui ens les faci admirar com a joies arquitectòniques. Els templets acostumaven a tenir planta poligonal i la font era circular amb la pica molt planera i, si es podia, d'una sola peça. Els frares hi entraven en fila per un costat i en sortien per l'altre, a fi de no alterar l'ordre. Això obligava a un nombre abundós de dolls d'aigua, per tal de no perllongar massa la durada de les ablucions en les comunitats molt nombroses.

Alguns exemplars típics

Els models més característics que coneixem d'aquests templets són els que tenim en els nostres monestirs de Poblet i Santes Creus. Tots dos tenen les mateixes característiques i podrien ésser descrits gairebé amb les mateixes paraules; però el de Poblet és de més àmplies dimensions i, construït posteriorment al seu parió, assolí major maturitat estilística. Això no vol dir que el sobrepassi en expressió artística i en interès arqueològic, els quals es decanten a favor del de Santes Creus. A l'interior d'aquest, la font encara hi raja, mentre que a Poblet s'estroncà i fou bàrbarament malmesa.

Camil Enlart, en el seu "Manual d'Arqueologia francesa", cita aquest darrer templet i en reprodueix un gravat.

Viollet-le-Duc, en el seu "Diccionari", ens dóna notícia de dos exemplars interessants. El de Pontigny, que era petit i de planta hexagonal i tenia la font circular, amb el recipient exterior molt baix i la pica d'on rajava l'aigua a l'alçària de les mans, molt planera, i un piló al mig per on s'omplia la pica. A Fontenay hi havia el templet quadrat, amb la font rodona, més gran que l'anterior, però amb els elements disposats de la mateixa manera. Al lloc del piló hi havia la columna que sostenia els quatre arcs de reforç de la volta. La pica s'omplia per uns brocs metàllics que naixien del fons i sortien per sobre del nivell de l'aigua. Aquest lavabo de Fontenay, al voltant d'una columna, demostra com no eren cercats efectes monumentals, amb tot i que, pels materials i manera com estava construït en grossos carreus, assolís una grandiositat superior a les seves dimensions.

A més a més d'aquests quatre exemples cisterciencs, en citarem un de benedictí, per tal de veure com en aquesta ordre—de la qual s'havia després aquella per tal de subjectar-se a costums més austers—eren buscats efectes de major riquesa i ostentació artística, que els frares del Cistell, en llur origen, miraven d'evitar. Ens referim al Monestir italià de Monreale, del claustre del qual Guy de Maupassant ha escrit que "qui no

l'hagi vist no pot endevinar què cosa és l'harmonia d'una columnata" i que "els que estimen els claustres, veient el de Monreale oblidaran tots els altres vistos abans". El templet ocupa un angle d'aquest claustre; és de planta quadrada, el tanquen arcs i columnes ricament esculturades i revestides de mosaic, i té una font d'aspecte monumental al bell mig. En conjunt té un aire sumptuós, que, més que l'ascetisme monàstic, ens recorda els esplendors de l'Alhambra, la qual cosa el diferencia essencialment de l'ideal que guiava als primers fills de Sant Bernat i que hem trobat en els exemples cisterciencs que acabem de veure.

Restauració del lavabo

Sabuts aquests antecedents que ens diuen amb claredat el que pretenien i el que tractaven d'evitar els monjos de Cistell, atenent amb cura les restes que es conserven al mateix Monestir i les notícies de l'historiador Finestres, no ens ha estat difícil de reconstituir idealment la font central del lavabo de Poblet, avui dia totalment malmesa en el seu conjunt.

Collats al seu lloc d'origen, queden importants restes del lavabo. El pilar central, on recolzava la pica, es conserva gairebé sencer, sols amb petits esvorancs (Fig. 5). És monolític, de generació quadrada, amb grossos xamfrans que li donen aparença de vuitavat. Els angles estan acusats amb bordons i les cares són lleument còncaves. A la part superior, per mitjà de superfícies cilíndriques molt ben combinades, s'obté un coronament quadrat a manera de capitell. Damunt, una altra pedra amb l'objecte d'eixamplar la superfície d'apuntalament, que passa del quadrat al vuitavat amb bonics bisells. Damunt, encara una altra pedra amb la mateixa finalitat que l'anterior, que es manté des d'un principi en la forma circular. Falta un bon tros d'aquesta peça que no està tractada decorativament, puix que quedava del tot amagada per la pica que s'hi recolzava.

Tot al volt d'aquest pilar hi havia vuit columnetes, de totes les quals es conserven els fonaments fins a flor de terra i d'algunes la base fins a l'arrencada de la canya.

Queden també en llur lloc gran nombre de carreus del safareig exterior,

els uns collats i els altres desclavats. Per bé que actualment aquest safareig sols ateny tres filades d'alçària, i encara incompletes, les seves dimensions variades permeten de deduir que n'hi havia quatre, i això donava una alçària de 86 centímetres, més pròpia que la que tindria amb tres, sols de 66 centímetres.

Uns quants anys enrera hi havia, dins d'aquest safareig, restes de la gran pica central, les quals es poden veure en fotografies i publicacions

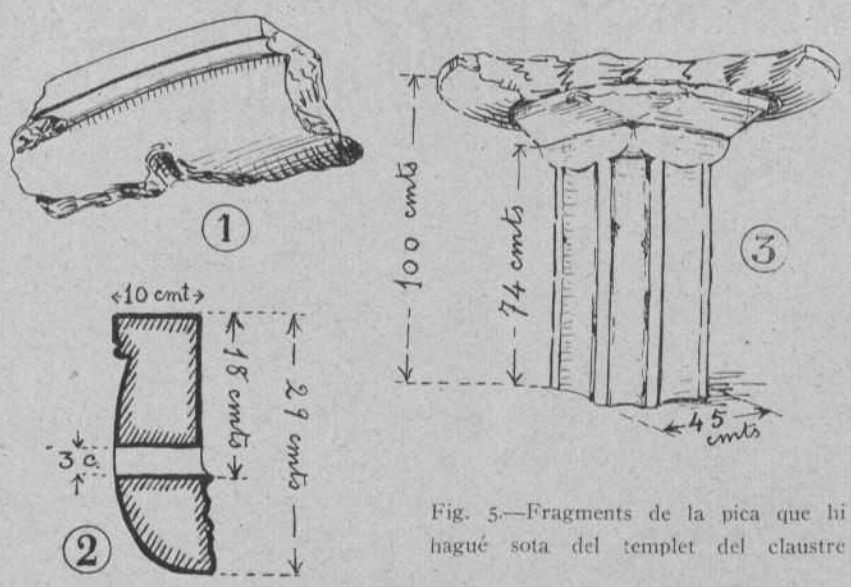

Fig. 5.—Fragments de la pica que hi hagué sota del templet del claustre

d'aquell temps, i són interessants perquè ens donen el perfil i gruixos que tenia (Fig. 5). Actualment es guarden a la dependència que havia estat biblioteca de D. Pere d'Aragó.

Els recollits fins ara són set trossos, la curvatura dels quals respon amb tota exactitud a una circumferència de 52 pams, com la que esmenta Finestres, i entre tots cobreixen un arc de 2,40 metres de longitud. Un d'aquests fragments té restes de dos forats, distants 32 centímetres, separació que correspon al repartiment dels 31 dolls que sabem que tenia. En un altre tros es veu un junt d'unió, i prop d'ell, a l'interior, l'encaix d'una de les grapes metàl·liques que se solen posar per unir fermament les pedres subjectes a esforços d'extensió. Aquests detalls proven que la pica estava for-

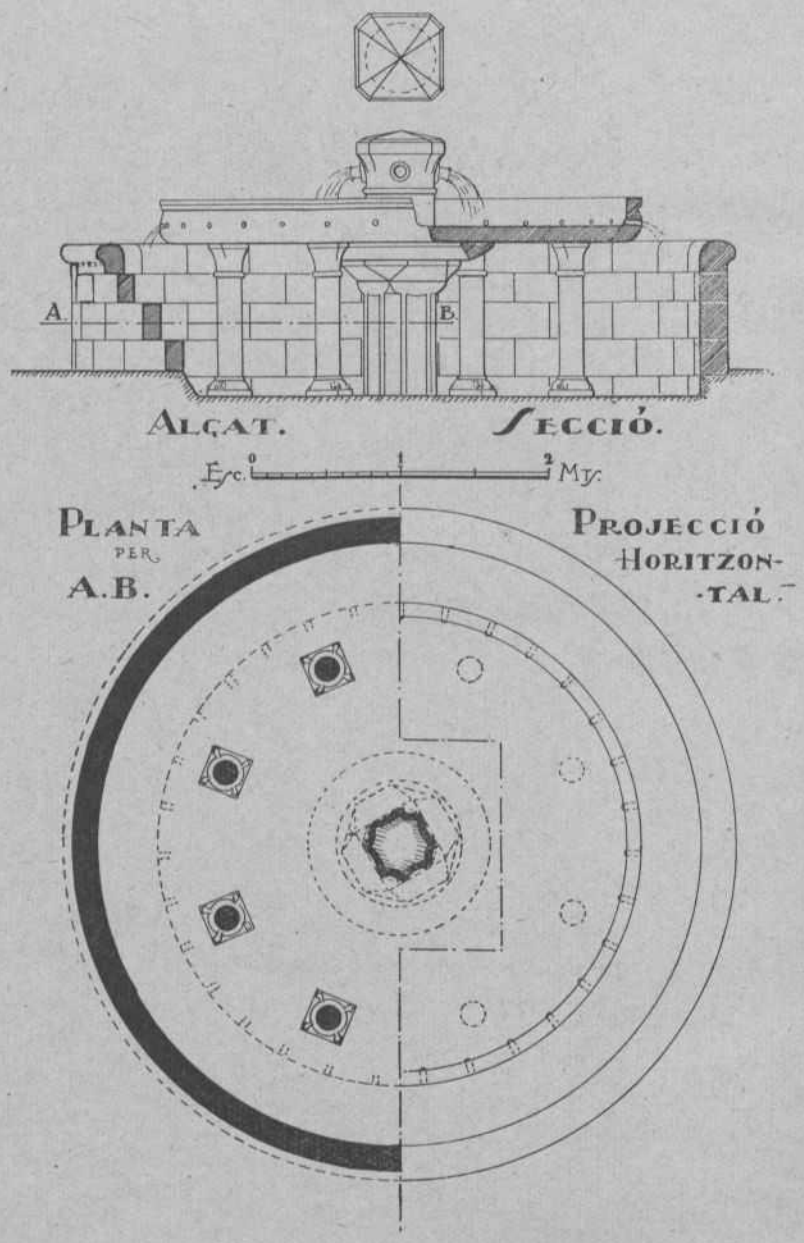

Fig. 6.—Projecte de restauració del lavabo del claustre

mada de diverses peces, la qual cosa ja era de preveure, per la seva gran extensió.

Amb aquestes dades es pot procedir a la restauració indiscutible de tot el lavabo, menys la part central, per on rajava l'aigua a la pica, de la qual no s'han trobat restes. Malgrat aquesta manca, n'hem intentat la restauració, subjectant-nos als principis de màxima simplicitat, dintre la categoria decorativa dels elements que acompanya; similitud amb altres elements que es troben al mateix templet i utilitat per al servei a què es destina. Això ens ha conduït a una forma de piló circular amb un capitell d'àbac quadrat i foradat per quatre dolls abundosos. Quant a la font en forma de pilar i rajant pel capitell, podem citar un precedent del segle XII que hi havia a Provins; respecte el nombre de dolls, és per haver admès que les quatre canaletes de bronzo que es mudaren en temps de l'abat Albert, es poden referir a aquestes.

Així és el tipus de font que suposem que tingué el templet romànic del claustre (Figs. 6 i 7) de la qual font, diu Finestres, que en brollava una aigua abundosa, fins al punt que de vegades els 31 dolls no la podien engolir i sobreeixia pels llavis de la pica formant ones bullicioses [17].

L'art a Poblet al segon quart del segle XVI

Abans de començar l'estudi de les dues fonts que ens falten, és necessari que ens detinguem a fer algunes consideracions de conjunt sobre l'estat de l'art a Poblet en aquells temps de la setzena centúria, als quals temps pertanyen les dues piques que aviat veurem.

En començar el segle XVI, a Poblet, com a tot Catalunya, privava l'art gòtic. En alguns detalls començava a traspuar l'esperit renaixentista, però no amb prou empenta per determinar el canvi d'estil. Durant el primer quart de segle regentà el Monestir l'abat Porta, que començà l'abadiat l'any 1502 i l'acabà el 1526, quan, a l'edat de 84 anys, davallà al sepulcre.

[17] Vol. I, pàg. 271.

Aquesta edat avançada ens diria prou clarament, si no ens ho diguessin les seves obres, que era un home saturat de segle XV, del qual n'havia viscut més de mig, i sentia poc la inquietud de l'art nou que apuntava. Veiem com a exemple el portal de Prades, que es construí en el seu temps i és un exemplar pur de goticisme.

A la mort de l'abat Porta puja a l'abadiat el gran Pere Caixal, que fou qui donà el primer pas decisiu per a la introducció del Renaixement a Catalunya, amb la construcció del retaule major. Aquest retaule fou contractat l'any 1527 amb l'escultor Damià Forment, que solia treballar les seves obres amb estil gòtic; i, tanmateix, l'abat posà com a condició que es construís a *lo romà* com en deien llavors. En l'estil d'aquesta obra es veu ben clara la influència d'un esperit modern i agradat d'humanisme com devia ésser Caixal, puix si, per una part, l'escultor no havia treballat mai cap obra amb figures i ornamentació renaixement, per l'altra, en una vila tan important i pròxima al Monestir com Montblanc, l'any següent de 1528 s'havia d'inaugurar el retaule major que, a jutjar per la seva imatge principal, que en coneixem havia d'ésser gòtic, com gòtic es féu, durant la resta de segle, l'hospital d'aquesta vila, que encara avui es conserva. El retaule major de Poblet, al seu temps, fou un crit d'avançada del nou art que trigà a trobar continuadors a casa nostra. Per trobar un cas semblant d'època pròxima, ens hem de referir al sepulcre de Cardona, a Bellpuig, que fou construït l'any 1531, però que no era de cap artista de la terra, sinó que l'havia treballat, a Itàlia, Joan de Nola. L'any 1540, en un edifici tan important com la Generalitat de Catalunya, eren posats damunt de columnes neoclàssiques els arcs apuntats del pati dels tarongers. A les darreries del segle i primeries del XVII, perduren encara les voltes ogivals, per bé que els elements decoratius s'hagin anat romanitzant.

A Poblet passava el mateix. A part de l'esforç de purisme que suposa l'altar major, en les altres obres coetànies i posteriors es revela un estacionament estilístic, que podem observar en les dues fonts que veurem, malgrat tractar-se d'obres ornamentals, on s'adapten més fàcilment les influències de modernitat.

Una pica del temps de l'abat Caixal

A l'hort del Prior, que queda entre la muralla nord de la Mongia, per una banda, i el refetor i dependències de la cuina, per l'altra, s'hi veu encara el gran aljub o bassa que, quan era plena, devia donar una plàcida amenitat al recinte. Aquí, diu Guitert [18] que, en certes èpoques i dies de l'any, la Comunitat hi venia a sopar. Devia fer de bon estar-hi les vetlles caloroses d'istiu, perquè tenia elements per ésser un dels llocs de més agradós retir de la Mongia.

L'abat Caixal, esperit selecte, agradat dels humanismes, com hem dit, i de l'art clàssic, havia augmentat la bellesa d'aquell lloc fent-hi construir una fontana. Més tard—segons conta un manuscrit anònim procedent de Poblet, que es conserva a la Biblioteca Museu Balaguer, de Vilanova—l'abat Guimerà féu "un cobertís a l'hort del prior, per a que si lo convent dinàs allí, nos poguessen banyar, com alguna volta ses vist que anaren la tercera part del convent adeport y dinaren allí, ans nos fes lo cobertís, y amig dinar vingué una gran pluja y tots hagueren de fugir per quant noy havia sinó uns parralls" [19].

Amb la font i el cobertís devia quedar un lloc atraient i confortable, puix que, segons contava un manuscrit de la Casa, en la visita que l'any 1585 féu Felip II a Poblet, l'abat Oliver, el dia de Pasqua, a l'hort del Prior, donà a les infantesses un sopar ric en volateria i confitures [20].

Ja hem vist abans com el mencionat Finestres, encara que sols sigui incidentalment, en parlar de les obres de Caixal esmenta aquesta font "que hi havia davant de l'apotecaria." En un altre lloc [21] aclareix que aquesta dependència era una mica separada del claustre, prop del celler i del forn; de manera que, per tenir aquest brollador davant, sembla que l'apotecaria havia d'ésser una de les construccions que hi ha a ponent de l'hort que diem, i que la font de l'abat Caixal havia d'estar també vers aquest indret.

---

[18] Ob. cit., pàg. 176.
[19] Transcrit d'una fotografia facilitada pel Dr. Guitert.
[20] Finestres. Ob. cit., Vol. IV, pàg. 197.
[21] Vol. I, pàg. 270.

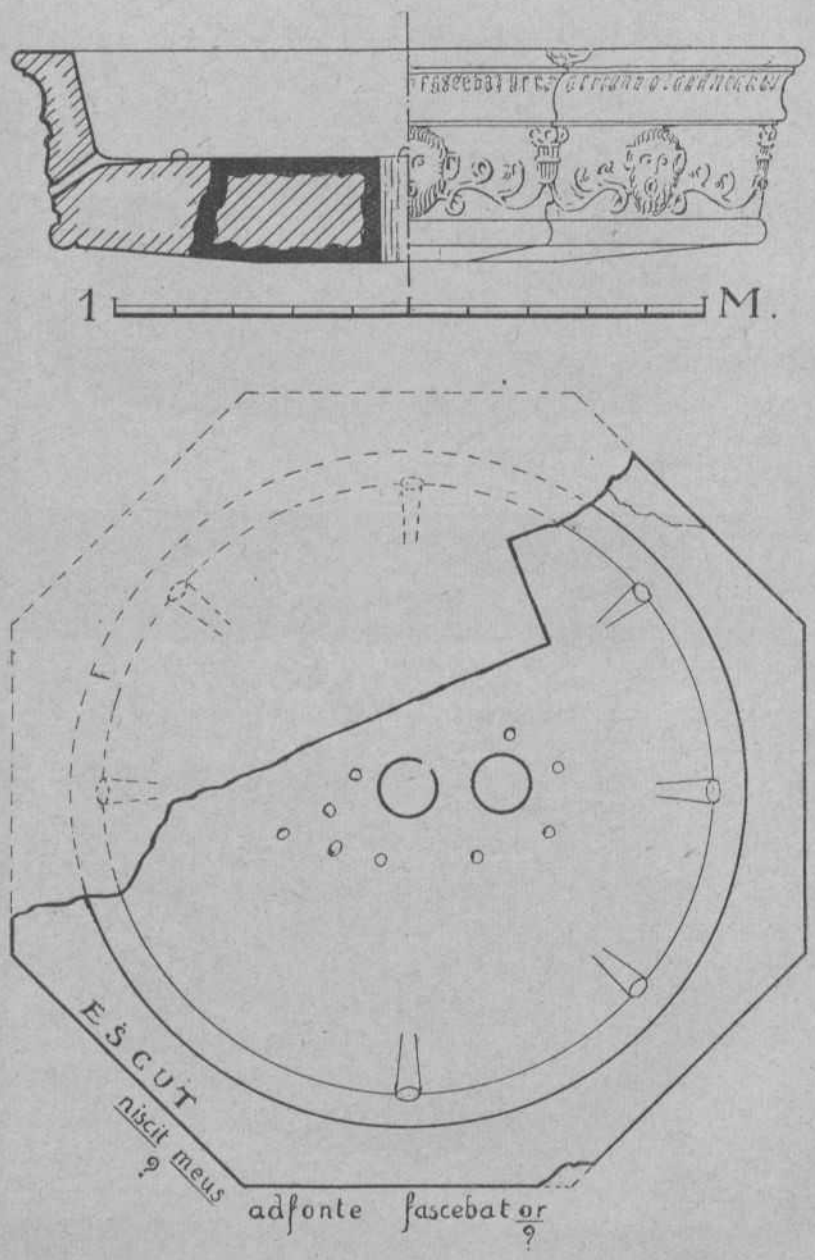

Fig. 8.—Restauració d'un gros fragment de pica amb l'escut de l'abat Caixal

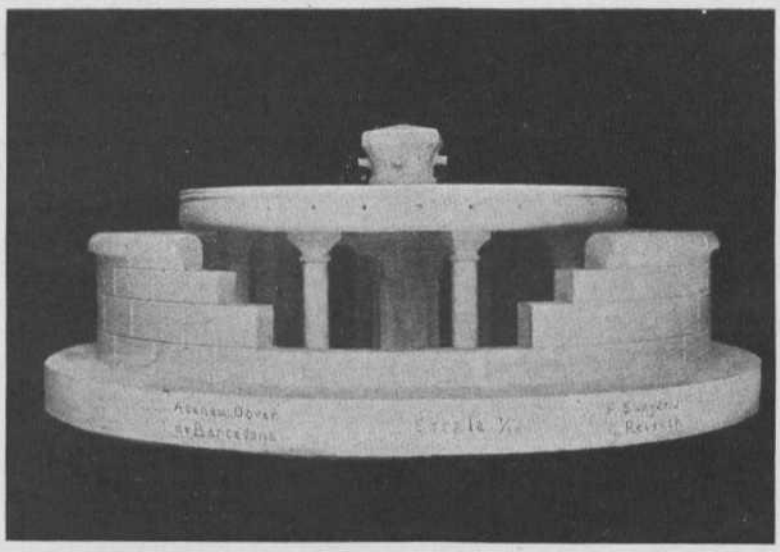

Fig. 7.—Modelet del lavabo del claustre, restaurat. Executat en guix pels senyors P. Sunyer i G. Reixach, alumnes de l'Ateneu Obrer

A. Arxiu «Mas»

Fig. 10.—Pica novament retornada a Poblet per iniciativa del Círcol Artístic i la decidida protecció del senyor Eduard Toda

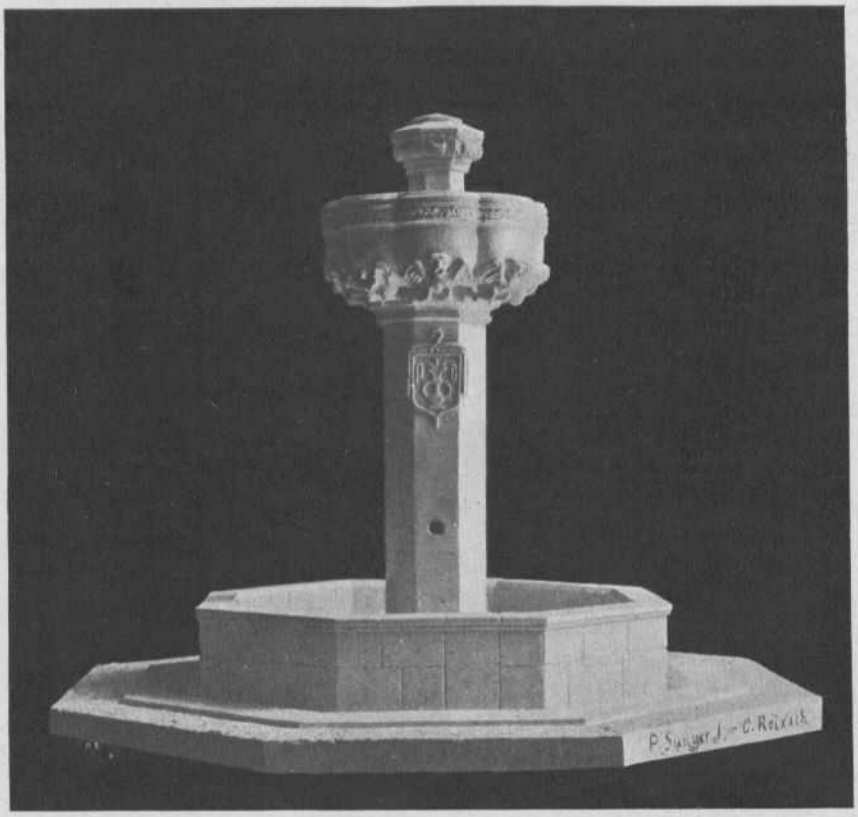

Fig. 13.—Modelet de la font del pati del claustre gran. Executat en guix pels senyors R. Sunyer i G. Reixach, alumnes de l'Ateneu Obrer

Una altra referència d'aquesta obra, ens la dóna la carta, ja esmentada, en què el monjo Arnau Folch explica a l'abat de Fontfreda les obres que Caixal havia fet al Monestir i també diu que era "en lo front de la apothecaria".

Sortosament, aquesta peça oblidada de fotògrafs i comentaristes, no

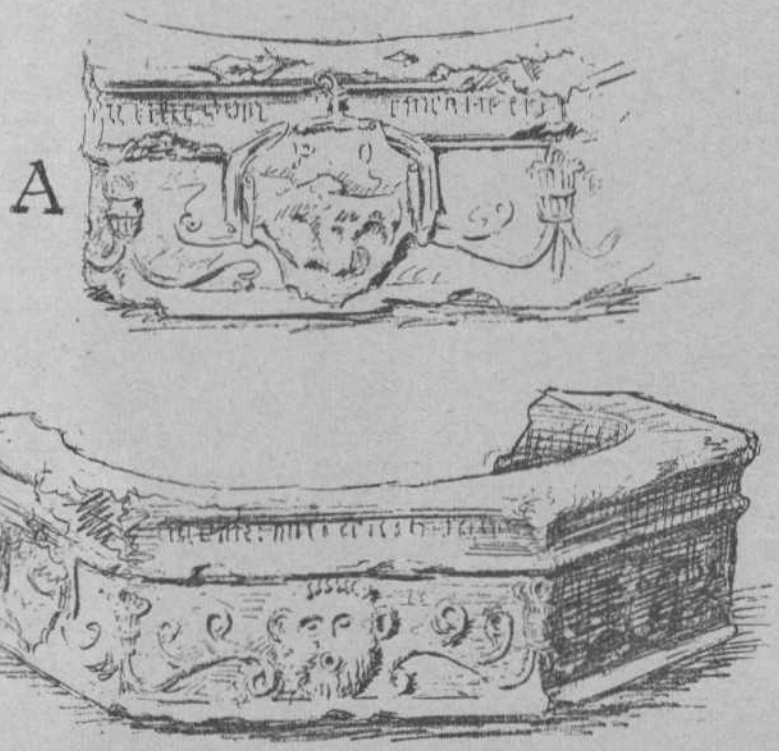

Fig. 9.—Fragment d'una pica del temps de l'abat Caixal. - A. Detall de l'escut

s'ha perdut del tot. La casualitat ens posà davant d'ella pel maig de l'any passat, en escorcollar una de les dependències pròximes al forn, poc freqüentada de visitants pel seu escàs valor artístic.

La pica en qüestió era de forma vuitavada a l'exterior i rodona a l'interior. Se'n conserva tan sols una mica més de la meitat, suficient, però, per a reconstruir-la idealment (Fig. 8). Malgrat ésser vuitavada, no tenia més que set dolls, puix en una de les cares, en lloc del doll, hi ha l'escut de l'abat Caixal que ens ha permès d'identificar-la (Fig. 9).

Actualment, com dèiem, en manca gairebé la meitat. Es veu que, després del seu ús primitiu, en degué tenir un altre amb mires més utilitàries, car la seva mutilació ha estat obra més de l'eina del picapedrer, que de la fúria destructora. En la part que falta s'endevina una grossa entalladura de forma carrada, i vora del forat del centre n'hi ha un altre d'igual que degué servir per adaptar-lo al seu nou destí. De tassa de brollador isolat, va passar a pica empotrada, prescindint de l'escut que devia quedar aparedat, a jutjar per l'argamassa que tenia encastada quan la descobrírem, la qual el fèia gairebé invisible.

És evident que aquesta peça pertanyia a un dels brolladors que féu l'abat Caixal. Clarament ho diu el seu escut, bastant malmès, però inconfusible. En les relacions que coneixem de les obres que Caixal féu a Poblet, sols es parla de dues fonts acabades: aquesta i el gran brollador de la Plaça Major, el qual sabem que era de marbre i, per tant, no podia contenir una pica de pedra arenosa com és aquesta.

La pica no és d'un treball escultòric gaire fi.

L'interès principal d'aquesta peça radica en la coexistència de característiques gòtiques, com són el perfil de la motllura superior i el caràcter de lletra de la llegenda que hi ha gravada en la seva escòcia, per una banda, i els elements renaixentistes, consistents en mascarons i ramatges, que decoren les cares de la pica, per l'altra. A més d'això, l'avalora el fet d'oferir-nos un exemplar ben personificat de font monumental d'aquella època de transició artística i de constituir una valuosa pedra de toc que ens ajudarà a calendar amb precisió la pica que tot seguit estudiarem.

La pica dita de l'Artístic

Vegem ja, finalment, aquesta pedra que, després d'anys d'haver sortit de Poblet, el Círcol Artístic proposà de retornar al seu lloc primitiu i a la qual posaren d'actualitat, durant uns mesos, les discussions suscitades sobre quin era el ver emplaçament que tenia dins del cenobi.

Aquesta pica (Figs. 10, 11 i 12) té forma lobular, de poc més d'un me-

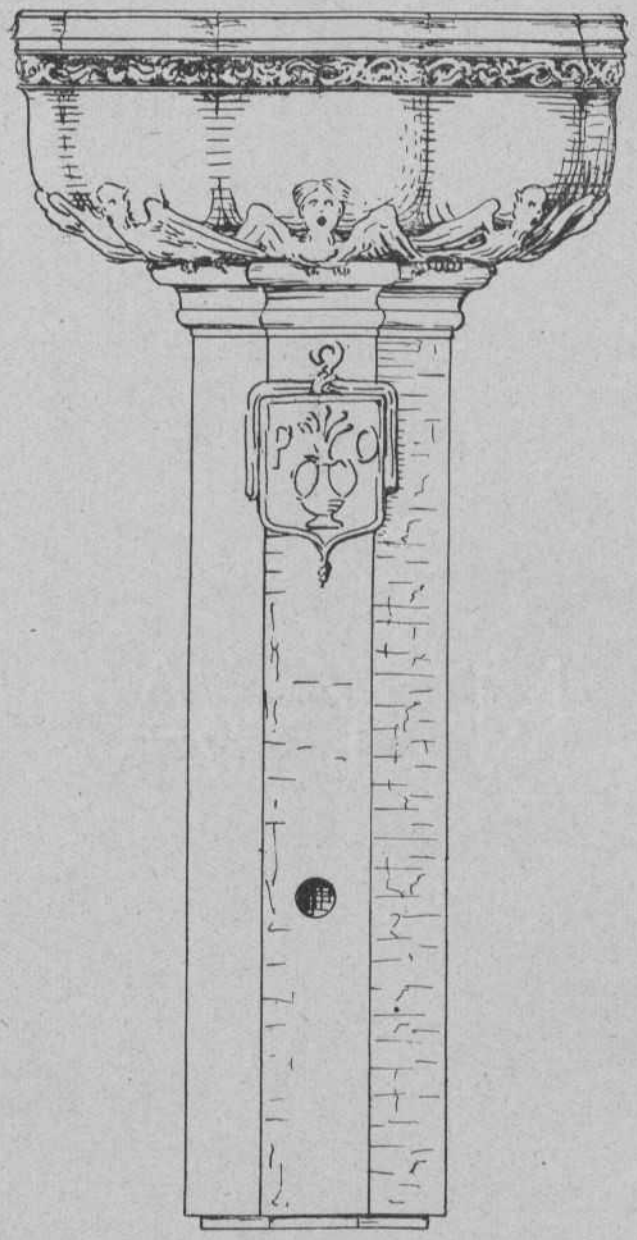

Fig. 11.—Conjunt que formen el pilar amb l'escut de l'abat Lerín i la pica dita de l'Artístic, que el permuntava

tre de diàmetre i 55 centímetres d'alçària. Per la part alta, la ressegueix una bonica senefa gòtica, i la part baixa de cada lòbul, l'ocupa una figura alada que treu el doll d'aigua per la boca i s'aferra amb les urpes a la motllura inferior, que devia unir-se a la peça damunt la qual recolzava. Aquestes cares alades, que a primera vista semblen àngels, són petits monstres amb cara humana, cos d'ocell i urpes de rapinya.

Semblances amb la de l'abat Caixal

Si comparem aquesta pica amb la que hem descrit anteriorment, veurem que una i altra mostren ésser obra d'artífexs familiaritzats amb la manera gòtica, la qual executaven amb finor, però que no mostraven la mateixa aptesa en voler introduir en llurs obres elements del nou estil de llavors.

En totes dues piques els dolls d'aigua surten per la boca de caràtules renaixentistes executades amb poc encert. Les del Circol Artístic són, tanmateix, millors que les de l'abat Caixal. Aquestes van acompanyades de fullatge pseudo-romanitzant, compost sense traça, la qual cosa revela uns ulls poc fins i unes mans poc fetes a l'estil que acabava d'arribar d'Itàlia.

Epoca d'aquesta pica

A primera vista, la pica de l'Artístic, per les coincidències estilístiques que hem anotat, podria semblar coetània de la de l'abat Caixal, la qual queda ben datada entre els anys 1526 i 1531, període del seu abadiat. Les notícies històriques que posseïm, exclouen, tanmateix, aquesta possibilitat. Plantejat el problema que—encara que amb poca diferència—no sigui obra del mateix abat, hom s'ha de decidir pel cantó d'atribuir major modernitat a la de l'Artístic.

Malgrat que la motllura superior contingui un fris de fullatge d'un gòtic pur i finíssim, cal no oblidar l'ondulació del seu conjunt, lobulat en la

part convexa i còncava, la qual cosa li dóna un inflament que l'allunya del goticisme, igual que els grotescos alats d'estil renaixement que adornen cada lòbul. Si fos anterior al temps de Caixal, hauria d'ésser obra de l'abat Porta, del qual queda dit que no mostrà en les seves obres la frisança del nou estil, reflectit clarament en aquesta peça que estudiem. Si no és anterior, sinó pròximament posterior, hem d'atribuir-la al temps de l'abat Lerín (1531-1545).

Emplaçament

Quin lloc podia haver ocupat aquesta font entre les moltes que hi havia per la Casa? Aquest fou un dels dubtes culminants pel que fa a la pica.

En l'aplec d'antecedents que hem anotat, no hi hem trobat cap prova incontestable, d'aquelles que no deixen lloc a dubte. Tanmateix, amb l'estudi previ que hem fet, creiem poder exposar conclusions d'una base tan sòlida com la que ens podrien donar els documents escrits.

Vistes les fonts del Monestir, creiem que aquesta pica, per la seva qualitat artística i la cura d'execució, havia d'anar destinada a un lloc principal i visible de la Mongia. Quin era aquest lloc?

Descartem el brollador que hi havia al jardí del Palau modern de l'Abat, puix que fou començat per Oliver de Botaller, abat que regentà la Casa en una època (1583-1598) que hem de considerar posterior a la de la pica. Deixem també de banda el gran brollador que Caixal bastí a la Plaça Major, perquè era de marbre i la pica no ho és. Tampoc no devia anar al Refetor, puix que hi hauria resultat extemporània de sentit i d'estil amb el safareig que encara hi ha. La font del pati d'esbarjo dels monjos joves, pel gravat que en coneixem, era d'un tipus diferent i més senzilla, com corresponia al destí del lloc.

Al claustre de Sant Esteve encara hi ha les restes gairebé completes de la que hi havia. Ja hem dit els motius pels quals la consideràvem exclosa del templet romànic del Claustre.

Anem anomenant tots els espais de la Mongia, susceptibles de contenir una font monumental. Falta encara el claustre del Locutori, que no sabem

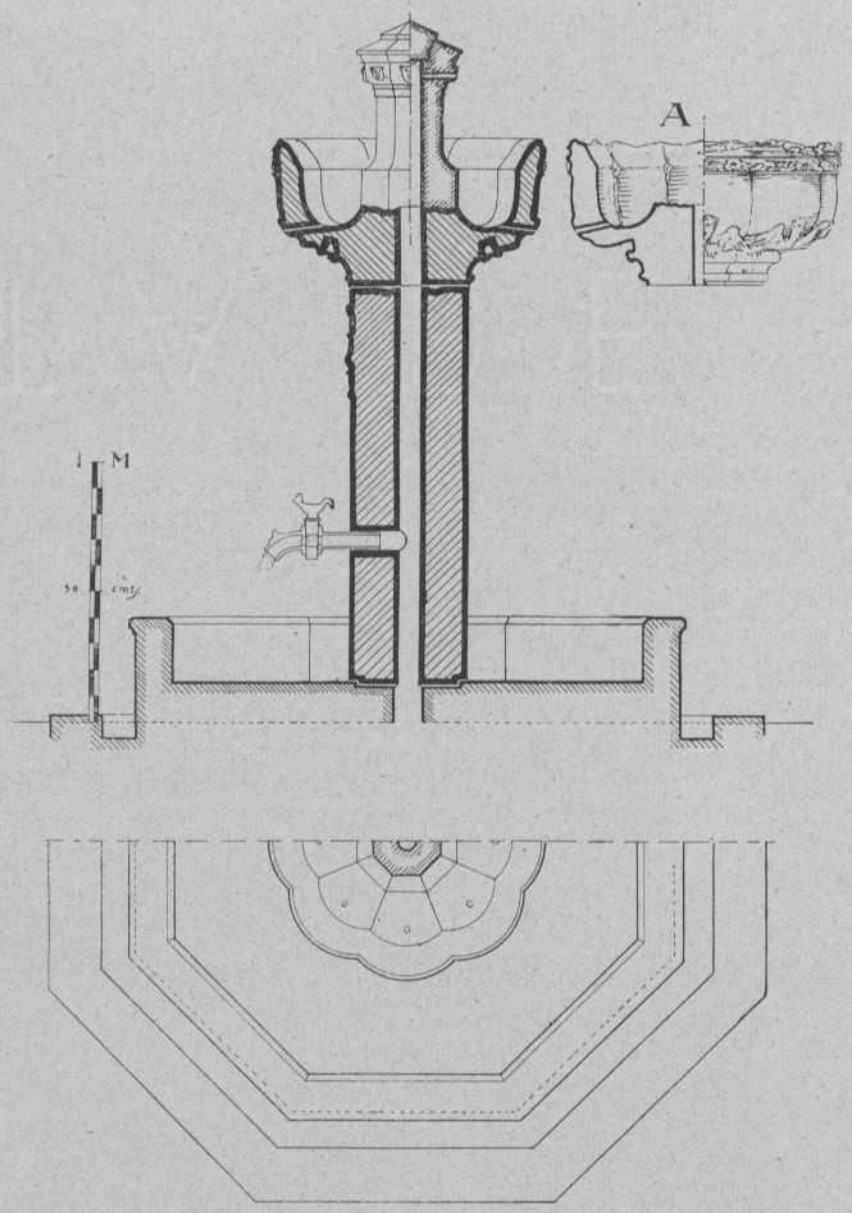

Fig. 12.—Restauració de la font que anava al pati del claustre major

si en tenia cap, i en cas afirmatiu no li'n corresponia d'una gran importància. L'hort anomenat del Prior, on hi havia la de l'abat Caixal que hem descrit. El pati dels clavells, també dit del Prior, on ja n'hi ha una, que també hem esmentat. No resta més que el pati central del Claustre gran, on suposem que es trobava la discutida pica.

Aquesta suposició, sense altres elements de judici que l'argument per eliminació de llocs possibles que acabem de fer, podria semblar aventurada, si no l'avalés l'existència, al mateix pati del claustre, de fonaments i restes soterrats que indiquen l'emplaçament d'una font en aquell lloc. Hom diu que formava part d'aquesta el pilar amb l'escut de l'abat Lerín, que encara es conserva vora del lloc i que, com veurem després, devia formar un conjunt amb la pica.

Aquest pilar estigué durant molt de temps caigut al mateix lloc on hi hagué la font. En algunes fotografies antigues es veu encara; una d'elles, la publica Adolf Alegret en la monografia que en féu vers l'any 1904 [22]. En fer-se els jardins al pati del Claustre, hom retirà el dit pilar, vora l'ala sud i després a la de llevant, on avui es pot veure.

Un altre indici que la pica ocupava aquest lloc, és la tradició, que hom veu que devia acompanyar-la a través dels seus distints posseïdors, que procedia del Claustre de Poblet, puix que un cop desaparegudes les restes visibles de tota altra font que la del templet, hom pensà insistentment en què aquest era el seu lloc d'origen.

Adverteixi's que entre les restes soterrades en aquest lloc, hi passa el conducte de l'aigua i hi ha el dau de pedra que devia sostenir el cos principal de la font. Aquest dau té 48 centímetres de costat i el pilar de l'abat Lerín en té 45 de part a part; i ambdós tenen al centre un forat d'uns 7 centímetres de diàmetre, que coincideix amb el de la pica de què tractem.

Aquesta circumstància permet de situar els elements que estudiem en lloc exacte, sense ni exposar-se a l'error de milímetres.

---

[22] *El Monasterio de Poblet*, pàgs. 80-81.

La font del pati del claustre

D'aquesta font, anys ha desapareguda del seu lloc, creiem poder afirmar que, sortosament, se'n conserven els principals elements, per bé que un d'ells malmés, suficients per a reconstituir el primitiu conjunt.

Per l'època a què havem calendat la pica darrerament estudiada, veiem que correspon també al temps de l'abat Lerín, del qual hi ha l'escut al pilar del claustre. Això sol constituiria un símptoma important. A més d'això, advertim que el pilar és vuitavat, amb les cares de 19 centímetres d'amplada; forma i mides que coincideixen amb les de la superfície inferior per on descansava la pica. El forat per on passava l'aigua, que recorre el pilar de cap a cap, pel seu eix, ja hem dit que té uns 7 centímetres de diàmetre i que s'avé així mateix al de la pica.

Tal vegada sorprendrà algú el contrast de la simplicitat del pilar amb la profusió ornamental de la pica. Superposem, encara que només sigui en el dibuix, l'un i l'altra, i veurem com el motlluratge inferior de la pica, que no és de planta lobulada sinó rectilínia, com el pilar, remata aquest i el decora d'una manera excellent, sense necessitat d'altra ornamentació que l'escut que hi ha i el doll d'aigua que té més avall. Veiem com la tal simplicitat no contrasta, sinó que valora la pica i pondera el conjunt amb molt d'encert (Fig. 11).

Considerem indiscutible que aquestes dues peces foren treballades per agermanar-les; i malgrat que amb elles soles la font no quedi completa, donen una idea ben eloqüent de la seva composició total a base d'un pilar que enlairava la tassa, un motiu terminal que l'encimerava i una pica o safareig que recollia els raigs d'aigua. Aquesta composició és l'única admissible per a una tassa abundosa d'escultura i de motlluratge a la part de sota, la qual cosa vol dir que aquesta porció havia de quedar enlairada per ésser còmodament visible, sense altres elements que la'n privessin.

Posteriorment a aquestes deduccions coneguérem la carta del monjo Folch, que ens comunicà Mossèn Palomer, la qual es complementa amb el que acabem de dir i precisa la data de l'erecció de la font. Aquella que l'abat

Caixal "incepit en lo claustre et adimplevit et ornavit lo actual Fra Lerín" creiem que no pot ésser altra que la que ens ocupa. La font que Caixal havia tot just començat quan el sorprengué la seva destitució i que continuà el seu successor, hagué de fer-se des del novembre de 1531, en què comença l'abadiat de Lerín, fins al 4 de març de 1534, en què el monjo Arnau Folch l'esmenta com acabada.

Provem de refer aquest conjunt artístic i utilitari alhora, puix que creiem que fou posat allí per decorar el verger del claustre i facilitar el seu reguiu (Figs. 12 i 13).

Nosaltres proposem un safareig vuitavat de forma senzilla, per tal que harmonitzi amb la part baixa del pilar i que no sigui molt alt ni extens, per facilitar l'abast de l'aigua amb atuells per regar. Per aquest safareig hem seguit molt de prop el que es conserva al palau de l'abat de Santes Creus. Tot al volt hi fem un petit rec semblant als que hi ha a les fonts del Refetor i claustre de Sant Esteve, per tal de recollir els probables esquitxos que s'escampen per terra.

Al forat horitzontal que donava sortida a l'aigua quan se'n necessitava en abundor, hi suposem una aixeta; puix que si hagués rajat sempre, dubtem que la pressió hagués permès d'alimentar la tassa superior. Aquesta sortida superior de l'aigua, artísticament podia resoldre's per mitjà d'un sol brollador, sense altre element ornamental que la mateixa aigua que brollava. Tanmateix, a l'interior de la pica hi ha la base d'un centre important, el qual ens ha decantat a estudiar-ne un que s'agermani d'estil amb la resta, acabi el conjunt artístic i presti la utilitat necessària al servei que li és confiat. Encara que la cimera projectada respon a les esmentades condicions, el donem amb les reserves oportunes, tot preveient el cas que entre els elements que hi ha pel Monestir, es pugui trobar alguna resta autèntica o indici.

* * *

Tals són les conclusions a què creiem haver arribat en aquest tema de les fonts de Poblet i els motius arqueològics en què les fonamentem, per tal de coadjuvar a què, en dia no llunyà, una màxima dignitat artística acompanyi l'enyorat remoreig de l'aigua en aquells recintes.

Fora de les que acabem de veure, no tenim notícia de cap altra font

artística que hi hagués a Poblet. Les fonts esmentades, però, si poguessin restaurar-se i tornar a rajar, bastarien per esvair del vell cenobi bona part de la desolació que ara hi ha i retornar als patis plens de molsa i les pedres patinades, la qualitat de cosa viva que fa tants anys n'ha fugit.

CÈSAR MARTINELL

Les Cançons de Gesta i la Crònica de Desclot

Es sempre un motiu de joia la constatació que els mals auguris respecte a un possible afebliment de la nostra escola històrica són desmentits per l'arribada de nous estudiosos qui vénen a reforçar-la i a continuar-la. Però quan algun d'ells se'ns mostra ja, des del primer moment, no com a principiant qui assaja els seus primers passos vacillants pels camps de la història i l'erudició, sinó com a erudit sòlidament preparat i posseint ja aquell to seriós i aplomat, aquella precisió de llenguatge que delata el veritable temperament científic, la joia esdevé més alta i més estable, i ens decanta a encarar-nos optimistament amb l'avenir.

Aquest és el cas davant del treball de Miquel Coll i Alentorn inclòs dins el darrer volum (volum XII) de la revista dels Estudis Universitaris Catalans, *Notes per a l'estudi de la influència de les cançons de gesta franceses damunt la crònica de Bernat Desclot*.

"La influència directa o indirecta de l'epopeia carolíngia damunt Bernat Desclot—comença l'autor—es fa visible en diversos i nombrosos passatges de la seva obra." I una mica més enllà: "El present estudi es proposa d'inventariar i analitzar les manifestacions, tant les expresses com les tàcites, de la influència de la matèria de França, beguda directament o en llibres d'història, que ens presenta el text del Desclot." I al final del seu treball, Coll i Alentorn precisa encara més les seves intencions: "Plantejada la qüestió de l'existència de poemes èpics catalans que es trobarien prosificats en el text del Desclot, em sembla augmentada la importància de l'estudi de les influències que damunt d'aquesta Crònica hagin pogut exercir les epopeies dels pobles veïns a Catalunya. Assenyalar amb un cert de-

teniment aquestes influències, és precisament ço que hem intentat en el present treball."

Després de les paraules que hem escrit al començament d'aquesta crònica, gairebé ni cal dir que M. Coll ha aconseguit la finalitat que es proposava i ha demostrat posseir un bon coneixement de la *matèria de França*. El passatge de Desclot, contingut en el capítol CXXXVI, on és reportat el parlament del cardenal-legat en la reunió preparatòria de la invasió de Catalunya pels croats de Felip l'Ardit, és un dels que proporciona, per les seves allusions a Carlemany, un camp més vast a les seves erudites recerques. Així, per una sèrie de conjectures i deduccions, arriba a la conclusió que Desclot, en parlar de la presa de Constantinoble per Carlemany, pogué referir-se a una versió del *Fierabras* del tipus que representa avui la traducció provençal i que el nostre cronista pogué conèixer també, tal vegada, *La Destruction de Rome*. Oportuníssima ens sembla l'allusió que fa ací M. Coll a l'ofici litúrgic en honor de Carlemany trobat per Jules Coulet en un antic breviari de secretariat del Capítol de Girona. Dins aquest ofici, que cal no confondre amb el més conegut que reporta la presa de Girona per Carlemany, es troben aquestes paraules: "Unde in imperio gentis *Grecorum etiamque* Romanorum de Germanorum concurrit unde merito ad ipsum postea translatun est imperium". Això ens demostra que a Catalunya era coneguda la tradició segons la qual Carlemany hauria senyorejat l'Imperi de Constantinoble.

Aquest passatge de la Crònica de Desclot (el discurs del Cardenal) és, certament, un dels més importants des del punt de vista que ens ocupa, i nosaltres per la nostra part no deixaríem de recomanar-ne l'examen a tots aquells que es mostraren escèptics respecte a la nostra pretesa troballa d'assonàncies en els parlaments que Desclot posa en boca dels personatges que assisteixen a la reunió on es decidí la conquesta de Mallorca. Malgrat tractar-se d'un discurs on les reminiscències de l'epopeia francesa són tan manifestes, no s'hi pot trobar cap rastre de versificació. Jo, almenys, així ho havia intentat diverses vegades abans de publicar els meus dos articles sobre el tema de les prosificacions en les cròniques catalanes. En canvi, m'havia semblat trobar en la primera part del capítol un assonant en *-e*. Res no vaig voler-ne dir llavors de les discussions provocades per aquells articles. Dins aquell ambient apassionat, la nova aportació no hauria fet més que

enterbolir els termes de la polèmica, ja massa llastimosament enterbolits. Ara, però, que tot allò és lluny, i que l'estudi de M. Coll i Alentorn es detura extensament sobre el capítol CXXXVI de la Crònica de Desclot, i que, com ell mateix indica, el seu treball s'enllaça amb el plantejament de la qüestió de l'existència de prosificacions dins aqueixa crònica, i que fins i tot, en un punt concret (pàg. 55) ve a dur un nou argument a la tesi de l'existència d'assonàncies dins els parlaments de l'assemblea on es decidí la conquesta de Mallorca, em sembla oportú i escaient de fer notar la possible existència d'assonàncies dins la primera part de l'esmentat capítol CXXXVI. L'assonant ací, cas d'existir, fou en *-é*. És necessari advertir que no n'afirmo l'existència d'una manera absoluta, sinó que em limito simplement a insinuar-ne la possibilitat? En l'estat en què es troba aquest problema, cal tenir en compte totes les conjectures. Per això m'arrisco ara, al marge de l'estudi de Coll i Alentorn, a fer les indicacions que segueixen.

En les primeres línies del capítol trobem els mots *castell, muller, en leix, cuitosament,* que no donarien lloc a cap sospita, no fos la insistència de l'assonant en tot el llarg paràgraf que segueix, on immediatament trobem aquestes frases seguides que podrien ésser versos més o menys deformats:

...ab gran poder de gents | a cavall e a peu.
E el cardenal havia nom | En Joan Carlet, e era francès.
E tramés a dir al rey de Mallorques | per aquells missatgers.

I dues línies més avall:

e com li era entrat | en son castell forcívolment,
e se n'havia menats presos | sos fills e sa muller,
e se n'havia fet aportar (tot son tresor e) | tot quant ell havia en aquell [castell;
on, com això fos | gran honta d'aquest rei...

En les línies subsegüents hi ha diversos possibles assonants (*jamés, ells*), i els hemistiquis: *els lliurara tots los castells, els ajudaria ab tot son poder,* i els versos hemistiquis seguits:

e que's cuytassen | que no hi fallís per res,
..... que sabessen per cert
què el rei d'Aragó era fuyt | e havia gran reguart d'ells.

Una línia més avall trobem el possible hemistiqui: *E quan los missatgers*. I tres línies més avall aquest passatge: "llevàs en peus lo cardenal e dix al rey de França en son lengua: Lleva sus, bell xire, que Pere d'Aragó és fuyt, segons que en estes cartes havem entès e havem [1]; que menys de colp e de batalla, conquerrem tota sa terra. E respòs lo rey de França: Sire cardenal, vós deyts bé; mas jo no creu pas que Pere d'Aragó sia fuyt; car ell és un hom dels pus valents e millors cavallers del món. E creu que si no era amb ell null hom de sa gent que ell tot sol nos esperaria e es defendria tro a la mort o aytant com pogués: que no és negun ardiment que ell no assajás de fer. E si us remembre com venc a Bordeu...".

Observem el gran nombre de possibles assonants en *-é*, que hi ha en aquest passatge: *peus, rei, és, entès, havem, conquerrem, bé, valents, cavallers, gent, pogués, ardiment, fer, Bordeu*. Observem l'existència d'alguns versos força sencers:

E repòs lo rey de França: | Sire cardenal, vós deyts bé...
E creu que si no era ab ell | null hom de sa gent...
Que no és negun ardiment [1] | que ell no assajàs de fer...

Observem, en fi, la facilitat amb què se'n poden obtenir d'altres, i que permetria de reconstruir sobre aquest paràgraf l'enfilall o tirallonga següent:

Llevás en peus lo cardenal | e deix en sa llengua al rei:
Lleva sus, bell xire, | que Pere d'Aragó fuyt és,
segons que en aquestes cartes | havem entès e havem [2];
que menys de colp e batalla | tota sa terra conquerrem.
E respòs lo rei de França: | Sire cardenal, vós deyts bé;

---

[1] No tenint a mà sinó l'edició Coroleu (manuscrit F. del Desclot), no m'és possible dilucidar aquest punt dubtós.

[2] Sigui la que sigui la lliçó definitiva, l'assonant hi és, i pot ésser *havem* o *entès*.

mas jo no creu pas | que Pere d'Aragó fuyt és,
car ells és dels pus valents | e millors cavallers.
E creu que si no era ab ell | null hom de sa gent,
que ell tot sol nos esperaria | .....
e es defendria tro a la mort | o aitant com pogués,
que no és negun ardiment | que ell no assajàs de fer.
E si us remembra... | ...com venc a Bordeu...

A la ratlla següent hi ha un possible assonant en *entès*, i, una ratlla més avall, un possible hemistiqui en *tota res assajaria de fer*, i un vers perfecte, de dos hemistiquis octosíllabs, en:

E respòs lo cardenal | que açò no era ardiment.

Després, durant quatre ratlles, es perd el rastre de les assonàncies, però torna a aparèixer tot seguit d'una manera força manifesta en el curt diàleg entre el príncep Felip i el cardenal:

"E dix així: Deyts vós, sire, que açò que ha *feyt* lo rey d'Aragó no és *ardiment?* —Oy! ço dix lo cardenal; e vós sots escomeniat quant havets gosat apellar Pere d'Aragó, *rey*. E fets vós absolre, que jo us *absolré*, ab que us guardets que no us hi tornets d'uy *més*."

Remarquem com cada frase acaba amb un assonant en *-é*, i remarquem la collocació una mica inusitada de la paraula *rei*.

En els paràgrafs subsegüents fóra ja molt, però molt més arriscat de pretendre que hi perduri l'assonant en *-é*, ni que n'aparegui cap altre. Apuntem sols, de passada, el vers:

E respòs lo rey de França: | Sire duc, vós deyts ver.

Y fem notar també aquell:

No siats felló | ne corrocets per nient,

que Coll i Alentorn addueix, amb altres frases, per demostrar que Desclot coneixia la llengua francesa. Dins el mateix capítol, com també fa notar

el jove erudit, hi ha l'*Oy* pronunciat pel Cardenal en lloc de l'*Oc* català, i aquell "Alloms, sire, alloms prendre la terra", mostres evidents, amb d'altres que hi ha al llarg de la Crònica, de les nocions que Desclot tenia de la llengua francesa. Hi ha, però, també, dins el capítol que ens ocupa, almenys en l'edició Coroleu, un mot netament provençal: el mot *plazer*. No tinc record d'haver trobat aquest provençalisme en tota la resta de la Crònica, tot i que Desclot empra sovint la paraula *plaer* i els seus derivats. De manera que si aquesta forma aparegués també en altres manuscrits (especialment si apareixia en els millors), potser podria tenir una valor d'indici, tant més que figura com a final de la frase: "Ab tant, quan hagueren bé parlat a llur plazer", possible vers, i que ella mateixa pot constituir un altre assonant en *-e*. La font en què s'hauria inspirat Desclot per a la construcció d'aquest capítol, hauria estat una font provençal o llenguadociana? Recordem que l'aplec dels croats va tenir lloc a Tolosa, i que, si hem de creure el propi Desclot, l'assemblea descrita per ell en el capítol que estudiem, tingué lloc a Narbona, on Felip III l'Ardit es trobava, segons les *Tablettes de Cire* de Pierre de Condé, el dia 30 d'abril. És clar que també podria haver-se tractat d'una font catalana trobadoresca i provençalejant. Recordem el cicle poètic entorn de la invasió (Poesies del rei Pere, del trobador Pere Salvatge, de Bernat Auriac de Beziers, del comte de Foix i d'un anònim). Observem també que l'adjudicació d'una font provençal a aquest capítol del Desclot prendria un lleuger punt de contacte amb aquella afirmació que fa Coll i Alentorn en destriar el possible origen de l'allusió a la conquesta de Constantinoble per Carlemany: "Desclot es refereix, per tant, a una versió del *Fierabras* del tipus que representa avui la traducció provençal".

Repetim que tot això són conjectures, i afegim que les que suara acabem de fer es basen en un ben fràgil indici. Sols que la forma *plazer*, que dóna el manuscrit del Desclot de la Biblioteca Nacional de París, hagués d'ésser rebutjada, se n'anirien per terra. Més sòlida ens sembla—però conjectural també—la part relativa a l'existència d'un fragment poètic prosificat dins la primera part del capítol. Cal convenir que el capítol, pel seu caràcter, admet bé una tal suposició. Cal convenir també, per altra banda, que el fet que els rastres de versificació sols apareguin en la primera part

del capítol, i no en el discurs del Cardenal i en el del rei de França i en el del comte de Flandes, és més aviat un indici contrari.

Tan conjecturals com siguin, crec que és sempre útil, quan una hipòtesi és en curs de debat, de dur a la coneixença dels altres erudits les intuïcions o les sospites que respecte a aquella hipòtesi ens siguin suggerides; perquè són noves possibles vies obertes al problema, per les quals, si un les ha obertes i no ha sabut passar endavant, els altres poden tal vegada endinsar-se i progressar, o demostrar simplement, amb un argument que les barri, que per aquell camí no es pot anar a cap solució satisfactòria, i evitar així la pèrdua de temps i de treball, esmerçant-se en una direcció equivocada.

I, puix que amb aquest article la qüestió de les prosificacions dins les nostres cròniques és de bell nou escomesa, voldríem aprofitar l'ocasió que ens és oferta per sortir al pas d'una objecció, que, després de la publicació dels nostres dos primers articles i de la polèmica que se'n seguí, hem vist aparèixer, ça i lla, incidentalment, en treballs de crítica literària. Certs crítics, davant del fet que algun escriptor català actual presenti assonàncies en la seva prosa o un ritme poètic marcat o fins i tot versos seguits i manifestos, no han pogut estar-se de fer una allusió a la hipòtesi de les prosificacions de poemes narratius dins les nostres cròniques antigues, com volent suposar que el fenomen que assenyalaven en la prosa dels escriptors l'obra dels quals examinaven, podia perfectament haver-se produït en les cròniques de Jaume I i de Desclot, i que, en conseqüència, no calia anar a cercar cap explicació excepcional a les assonàncies, als ritmes o als versos que poguéssim trobar-hi. Oblidaven, però, els crítics esmentats, que si l'autor de la crònica del Conqueridor o Bernat Desclot hagués tingut una personal tendència a escriure en una prosa més o menys assonantada o rítmica, això s'hauria manifestat en tota la seva obra, o almenys en una llarga extensió d'ella, corresponent a un cert període d'activitat literària. I res d'això no s'esdevé. Vegeu com és un fenomen excepcional dins la Crònica de Desclot: fins ara, sols en tres o quatre indrets s'ha pogut insinuar que hi hagués assonàncies. I en la Crònica de Jaume I, àdhuc admetent com a bones totes les extraccions de versos i d'assonàncies que en féu Manuel de Montoliu, en l'estudi origen de totes les ulteriors investigacions en aquest sentit, sem-

pre resultarà que són una excepció, perduda dins l'extensió considerable del llibre.

No pot, doncs, ésser atribuït el fenomen a una tendència dels autors de les Cròniques esmentades. Tot el contrari d'allò que s'esdevé en els casos adduïts pels crítics.

* * *

Reprenent ara l'examen del treball de Coll i Alentorn, convé comentar algunes de les que ell anomena manifestacions implícites de la influència de les *chansons de geste* damunt de la Crònica de Bernat Desclot. Com l'autor mateix ens indica, la seva intenció és sols de donar uns quants exemples de passatges que semblen dur l'empremta d'aquelles influències. I entre aquests ens crida l'atenció l'episodi que esmenta en primer lloc, això és, el de la fugida de Jaume II de Mallorca del seu palau de Perpinyà, llavors que el seu germà Pere el Gran el té empresonat per evitar que es posi en contacte amb la Croada de Felip l'Ardit.

Fa observar En Coll que el fet de la utilització, pel fugitiu, d'una claveguera que el condueixi fora el palau, apareix també en la *Crònica de Turpí*: ací és el rei sarraí Aigoland qui, assetjat per Carlemany a Agen, fuig, de nits, com el rei de Mallorca, per una claveguera. I afegirem nosaltres, per la nostra banda, que existeix una llarga relació documental de l'episodi de l'empresonament del Mallorquí i de la seva fugida de Perpinyà, i que en aquesta relació, malgrat l'extensió amb què es parla d'aquells esdeveniments, no es fa cap allusió a la manera ni al lloc per on Jaume II va fugir. Es tracta una lletra del propi rei Pere, una còpia coetània de la qual se'ns és conservada en un dels seus registres de l'Arxiu de la Corona d'Aragó, a Barcelona; i en parlar de la fugida del seu germà es limita a dir: "De nits eixí del castell e fugí, que nos no'l volíem fer guardar així com a pres".

Ens fa l'efecte que Desclot no va conèixer aquest document, o que, si el conegué, tingué, de més a més, altres notícies molt més detallades, probablement orals, que foren les que va utilitzar en la seva narració. Havíem pensat sempre que, si els detalls que Desclot dóna de la fugida, fossin certs, el rei, en la seva lletra, els degué ometre a posta, a fi de poder fer ostentació de magnanimitat afirmant "que nos no'l volíem fer guardar

com a pres". Ara, però, Coll i Alentorn ens forneix una altra possible explicació de caràcter literari, que redueix aquest punt de la narració de Desclot a una simple qüestió d'influència de les cançons de gesta francesa damunt del nostre cronista. Cal tenir-la en compte. I així hauríem de suposar que Desclot va ornar aquest passatge de la seva obra amb el recurs que li fornia una reminiscència literària, a fi de donar-li encara un més gran dramatisme. En aquest cas, el rei Pere, en la seva lletra, s'hauria limitat a referir exactament els fets, sense treure'n cap detall. Repetim, doncs, que cal tenir en compte l'explicació que dóna Coll i Alentorn, deixant sempre, això sí, un marge a la vida, que es complau sovint a convertir en realitat allò que s'esdevé dins les obres d'imaginació, i viceversa. En el cas concret que ens ocupa, ja fa una mica estrany que un home com el rei Pere, en les circumstàncies en què es trobava, "no volgués fer guardar com a pres" el rei de Mallorca, aliat amb els enemics que eren a punt d'envair-li els reialmes. Un fet, però, es desprèn clarament, tant de la lletra del monarca com de la narració de Desclot, i és que no l'havia fet guardar amb sentinelles de vista. Prou que se'n degué penedir el gran rei! I per això Desclot li fa dir (capítol CXXXV): "que no havia perdut son enteniment per peguea, mas per ensenyament, per tal com hanch no havia volgut ahontar son frare lo rey En Jaume, ço és a saber que hom li entràs en sa cambra on ell jaya". Això hauria permès que la fugida tingués lloc per la claveguera que passava sota aquesta cambra o d'alguna altra manera excepcional. Observem que en la pròpia Crònica de Desclot, el rei Pere, quan s'adreça als perpinyanesos qui l'acusen d'haver mort llur senyor, no els diu pas que hagi fugit per una claveguera, sinó que "esta nit qui és passada, se n'eixí, e assogás per una corda, e se n'és anat per una finestra qui era en la cambra". No serà aquesta la veritable versió de l'esdeveniment, i l'altra sols una versió poètica? Impossible de respondre amb les soles dades que posseïm.

Ultra aquesta similitud entre l'episodi de la fugida del rei de Mallorca i el de la fugida del rei sarraí Aigoland, Coll i Alentorn assenyala un bon nombre de frases i girs usats per Desclot, similars a frases i girs que es troben sovint en les *chansons de geste*. Entre aquelles ens és grat de fer especial menció de l'enumeració de vitualles que apareix en el poema de *Fierabras*. "De pa, de vi, de carn, d'avena e de blat", diu el vers 3245; i

més endavant (vers 4258) es repeteix exactament en el mateix ordre: "de pa, de vi, de carn, d'avena e de blat". "Doncs bé—escriu Coll i Alentorn (pàg. 55)—, Desclot, en circumstàncies anàlogues, enumera els mateixos queviures i en el mateix ordre: "e fer-los he llur ops de pa e de vi e de civada" (cap. XXIII), "e prou pa, e prou vi, e prou carn e civada" capítol XX)." "Com pot veure's—afegeix—, el nostre cronista suprimeix el blat que venia en darrer lloc, cosa que no deixa d'ésser sospitosa en un passatge en què F. Soldevila ha cregut descobrir una gran quantitat d'assonàncies en *-á*."

* * *

El perill de treballs d'erudició com el que Coll i Alentorn ens ofereix, es troba principalment en la tendència (en què els erudits cauen fàcilment) a trobar per tot relacions i derivacions. La més lleu semblança entre dues expressions l'incita a proclamar un irrefutable parentiu. És el cas de certs comentadors, en voler establir les fonts d'una obra: si tinguessin una erudició més vasta, l'autor que comenten restaria sense cap ratlla original. Obliden que les coses, els fets i els sentiments són sovint els mateixos, àdhuc a través dels segles, i que no es estrany que de vegades les paraules que els expressen siguin també les mateixes, sense que cap altra connexió existeixi entre elles.

En el treball de Coll i Alentorn no trobem res d'això i ens complau que hagi sabut salvar tan fàcilment aqueix escull. Les similituds que troba són veritables similituds; les derivacions que estableix no són forçades; en endinsar-se pels camps de la història literària no perd mai de vista el punt de partença. Més encara, sap sortir al pas de tota possible objecció amb aquestes assenyades paraules: "Com hom pot comprendre, en els anteriors exemples no volem significar de cap manera que les frases del nostre cronista procedeixin directament i precisament dels versos que hem assenyalat. Tingui's present que versos com els transcrits es troben a cada pas dins les *chansons de geste*. És molt probable que una part d'aquests girs propis de la poesia èpica emprats per Desclot, no siguin deguts a una influència immediata d'aquell gènere poètic, sinó, com afirma Nicolau d'Olwer, al fet

d'haver-se convertit aquelles expressions en frases fetes del llenguatge corrent de l'època, gràcies a la gran popularitat de què gaudiren les cançons èpiques."

I aquestes assenyades paraules ens semblen ben escaients per posar fi als nostres comentaris.

FERRAN SOLDEVILA

La cartografia catalana medieval

Els Cresques

Els estudis de la cartografia medieval catalana

Catalunya ha estat una de les primeres potències marítimes de l'Edat Mitjana. Únicament Venècia i Gènova li poden ésser comparades pel poder naval i per la importància del comerç exterior.

Com era natural, a aquesta florida correspongué un domini perfecte de les ciències nàutiques del temps.

Els seus mercaders, escampats des de Bristol—a Anglaterra—fins a Tana—port important en el lloc on les aigües del Don es barregen amb les del mar d'Azov—facilitaven dades precioses per al coneixement del món, i no pocs avenços de la geografia s'han degut a ells.

D'aquestes dades es servien hàbils cartògrafs per construir cartes nàutiques i mapamundis, alguns dels quals eren els millors i més complets de llur temps, i assolien una tal fama que a Mallorca—on treballaven—venien a consultar-los emissaris d'altres països, o eren sollicitats per anar lluny, molt lluny de llur terra d'origen, a fundar escoles de cartògrafs.

Navegants, mercaders i cartògrafs es completaven mútuament i feren que Catalunya aconseguís el seu gran esplendor marítim dels segles XIV i XV.

Després vingué la decadència, i amb ella moltes d'aquestes glòries s'obli-

daren. I el destí féu que on més completament s'oblidessin fos justament en el país que les havia produïdes. Fou necessari, per donar a conèixer les obres dels cartògrafs catalans—la importància de les quals es tal que potser és la major aportació, i la més original, de Catalunya a la cultura general dels homes durant l'Edat Mitjana—que autors estrangers es posessin a investigar i a estudiar les obres dels cartògrafs de l'Illa Daurada: els francesos Buchon i Tastu, el portuguès Vescomte de Santarem, el polonès Lelewel, els italians Negri, Uzielli i Amat, l'alemany Kretschmer, el suec Nordenskiold, altres francesos com Hamy i Marcel, suara l'americà Stevenson i el francès La Roncière...

Tots aquests autors, i altres encara, han publicat estudis extensos, comentaris, han fet nombroses reproduccions de les cartes catalanes, tan interessants i d'una importància tan gran, tan decisiva, en la història del coneixement del món, i, per tant, de la civilització humana. En canvi a Catalunya no existeix *ni un* estudi seriós i detallat sobre els seus gloriosos cartògrafs. I pel que es refereix als llibres dels autors estrangers mencionats, ningú no se n'ha ocupat tampoc, en la part que es refereix a Catalunya, llevat de quan, molt recentment, Ferran Soldevila parlà, en dos interessants articles publicats en aquestes pàgines, del llibre tan important de La Roncière [1]. Aquests articles hauran estat una sorpresa per a la majoria dels lectors—per a quasi tots—, perquè són tan pocs els qui encara recorden les glòries de l'escola cartogràfica mallorquina...

Tampoc no existeix avui un bon (ni bo ni dolent, no n'hi cap, és clar!) nomenclator dels mapes catalans coneguts, dels segles medievals fins al XVII (que és quan aparegueren les darreres cartes nàutiques d'origen català). Si volem buscar dades sobre algun mapa català, tenim d'anar als llibres estrangers ja mencionats, on es troben dispersos entre els d'altres orígens, o més o menys reunits en algun d'ells.

Però l'ideal, que seria fer un atlas contenint una selecció de reproduccions exactes de les principals cartes catalanes existents, acompanyada d'un bon comentari estudiant llurs característiques, llur gènesi i llur evolució, de manera que posés tot això a l'abast del públic català, en aquest ideal—

---

[1] Ferran Soldevila: "Els catalans i el descobriment d'Africa a l'Edat Mitjana", REVISTA DE CATALUNYA, abril de 1925. - "Els catalans a les illes Afortunades i a la terra del Preste Joan", ídem, maig 1925.

diem—no s'hi pot somniar per ara. No tenim ací els mitjans econòmics d'un Nordenskiold o d'un Kretschmer per poder presentar les finíssimes reproduccions de llurs atlas. També és veritat que La Roncière, per poder dur a cap la seva obra importantíssima ha necessitat la generositat d'un Mecenas: el Soldà d'Egipte.

Ja que aquell ideal màxim no es pot assolir, almenys per ara, i mentre no aparegui una altra o altres persones més autoritzades que jo per fer aquesta mena d'estudis—cosa realment de desitjable, donada, com hem vist, la gran importància del tema, no solament des del nostre punt de vista estricte, sinó des del de la cultura mundial i els seus progressos a l'Edat Mitjana—em proposo, en aquest i en altres articles que el seguiran, de donar a conèixer als lectors de la REVISTA DE CATALUNYA les figures principals de la cartografia catalana, els seus majors monuments i l'esforç fet pels catalans per a l'eixamplament del coneixement del món, esforç de què es veuen els resultats en els bellíssims mapes de l'escola mallorquina.

La cartografia a l'Edat Mitjana i la seva obra mestra, feta per cartògrafs mallorquins: els Cresques

Amb la renovada activitat nàutica que, a partir de les Croades, es produeix a la Mediterrània, sorgeix la necessitat de guiar-se mitjançant mapes que indiquin les rutes a seguir i els accidents costers, les illes, esculls i badies, totes les dades, en fi, que interessen als navegants.

Els nautes ja no es limiten a seguir tímidament les costes. Més atrevits, es llancen a través del mar, per tal de guanyar temps, preferint el camí més curt possible. Ací la carta es fa indispensable.

Els primers mapes destinats als navegants que coneixem són de fins del segle XIII. En iniciar-se el XIV es multipliquen i sovintegen. Desgraciadament, el nombre dels que ens han quedat és molt reduït. Sotmesos a un ús constant, en mans d'homes rudes, la major part han desaparegut, perduts, destruïts pel desgast o pels atzars de la vida del mar. No eren destinats, com tants d'altres pergamins medievals que ens han estat conservats, a trobar-se

en poder dels estudiosos i a ésser sepultats en un arxiu o a la biblioteca protectora d'un convent. Malgrat això, ens queden exemplars en nombre suficient per a conèixer aproximadament llur evolució. Alguns d'ells són realment esplèndids i d'un acabament acuradíssim.

L'ús del mapa nàutic s'havia estès tant en el segle XIV que no es considerava bon mariner el qui no els conegués i usés constantment. I podem llegir en una curiosa obra d'aquell temps, el tractat en vers "Sphaera Mundi" (atribuït per uns a Goro Dati, qui visqué de 1363 a 1436, i fou biògraf de Gian Galeazzo Visconti, i per altres al seu nebot el cardenal Leonardo Dati—1048-1472—) la descripció següent de l'ús dels mapes:

E con la carta, dove son segnati
I venti e' porti e tutta la marina,
Vanno per Mar mercatanti e pirati,
Que' per guadagno e questi per rapina.

Mercaders i *pirates*, és a dir *tots* els navegants, estaven ja familiaritzats amb les cartes nàutiques i les utilitzaven quan viatjaven per *guadagno* o per *rapina*...

La referència més antiga sobre l'ús de mapes per a la navegació que ha arribat fins a nosaltres és de 1270. En aquell any, el rei Lluís IX de França vogava cap a Tunis en la darrera Croada empresa per una Cristiandat d'entusiasme ja ben refredat. Feia sis dies que el vaixell genovès "el Paradís" navegava—havia sortit d'Aigües Mortes—i el rei s'inquietava de no veure cap terra. Aleshores l'Almirall Pietro d'Oria, ensenyant-li un mapa, li digué: "Heu's ací on ens trobem: Càller és pròxim" [2].

En aquells temps la marina catalana estava en plena prosperitat i feia una competència cada dia més estreta a Gènova, a Pisa (que aviat havia de caure en la Meloria) i a Venècia. Què té, doncs, d'estrany que el nou instrument que permetia d'orientar-se i de conèixer la direcció que calia seguir per atènyer tal o tal lloc de la costa, fos fabricat i utilitzat pels catalans? I així fou.

L'escola cartogràfica catalana de Mallorca assolí aviat una tal importàn-

[2] Guillaume de Nangis: "Gesta Sancti Ludovici, en el Recueil des Historiens des Gaules et de la France" (citat per La Roncière).

cia que, de les millors cartes que l'Edat Mitjana ens ha deixat, moltes sortiren d'aquella illa. I l'obra magna de la cartografia medieval, la més completa, la que conté tots els coneixements geogràfics del seu temps—veritable enciclopèdia geogràfica—fou feta a fins del segle XIV per uns jueus mallorquins, pare i fill: Abraham i Jafuda Cresques. Aquesta obra, més que una carta marina, era un veritable atlas, amb diverses fulles relligades ensems, tal com ho fem avui, representant el món conegut aleshores. D'ella ens ocuparem, en una altra ocasió, amb l'atenció que es mereix.

Vegem qui eren aquests hàbils cartògrafs.

L'obra cultural dels jueus medievals i els Cresques

Pont entre el Continent europeu—indo-germànic—i l'Africa semítico-hamítica, la Península Ibèrica (amb molt més del segon que del primer) fou, durant l'Edat Mitjana, el país més culte i civilitzat de l'Occident. És una regla que en els punts de contacte entre races diverses sorgeixin altes cultures, i així s'esdevingué ací. Els bàrbars del Nord venien a aprendre a les universitats des de llurs països submergits en la brutalitat i la ignorància (mentre en la resta d'Europa la cultura s'havia refugiat exclusivament en uns quants monestirs, mentre els nobles i els reis sols per excepció sabien llegir i escriure, hi havia regions de la Península, i principalment a la conca del Guadalquibir i l'actual Algarve, on pràcticament tothom sabia ambdues coses, i fins el darrer camperol composava versos, segons ho proven els historiadors musulmans i Dozy; i a més hi pullulaven les biblioteques públiques, desconegudes—naturalment— en els altres països europeus).

Entre l'element més culte i de més vàlua intellectual figuraven aleshores el jueus. Mai no agrairem prou els serveis d'aquells homes a la cultura europea. Ells feren entrar a Europa la ciència grega, recollida pels traductors musulmans, preparant així el Renaixement, sense el qual qui sap en quin estat d'endarreriment ens trobaríem encara. Ells conrearen les ciències matemàtiques amb resultats excellents.

Jueus eren Joan de Sevilla, traductor al llatí del matemàtic musulmà al-

Fargani; Abraham ibn Ezra, de Toledo, introductor dels estudis científics d'astronomia; Jehuda Bar Moseh, traductor al castellà del Catàleg d'Estrelles d'Abd-er-Rahman es-Sufi; Costa ben Luka, autor del Tractat de l'Esfera; Isac Bar Zakut, qui descriví tots els instruments astronòmics i matemàtics que existien en el seu temps; Jacob ben Makir, qui estudià la desviació de l'eix de la Terra; Calonimos ben Calonimos, traductor d'obres d'astronomia; Moses, traductor de l'obra d'Euclides... i tants i tants d'altres. Entre ells trobem els nostres Cresques, autors del millor i més complet dels treballs cartogràfics medievals.

Així, aquests desgraciats, mentre eren bàrbarament perseguits i expulsats de llur país pels fanàtics invasors Almohades, i destruïts i martiritzats, vivint una vida increïble de terror i d'angoixa constant, en els països cristians, ens regalaven, entre els horrors de la persecució i de la mort, el fonament de tota la nostra cultura actual.

Ja en el segle XIV la cultura europea havia pujat notablement i feia preveure la imminència del gran Renaixement. La utilitat de la cartografia s'havia demostrat, i ens trobem amb sobirans amants de la cultura, que s'afeccionen als mapes fins al punt de posseir a llur servei cartògrafs que constantment treballen per a ells.

Aleshores apareixen els nostres Cresques. El pare, Abraham, devia tenir fama des de feia molts anys com excellent constructor de mapes, puix que el rei Pere III li encarregava obres d'aquesta mena. I el fill d'aquest, l'infant Joan—el futur Joan I—s'interessava extraordinàriament en els treballs del savi mallorquí, al qual afavoria tant com podia, concedint-li drets com el de establir uns banys públics en el call de Palma a l'intelligent "magistrum mapamundorum et bruxolarum" [3].

El títol de "bruxolarum" ens prova que l'activitat d'Abraham Cresques no es limitava a la confecció de mapes, sinó que també s'ocupava de la construcció d'instruments nàutics, complement d'aquells dels quals hi havia gran demanda en aquests temps de l'apogeu de la activitat marítima de Catalunya.

---

[3] Per carta datada el 12 de juliol de 1381. A. Rubió i Lluch: "Documents per a la història de la cultura catalana mig-eval", vol. II, p. 245.

El famós Atlas Català de 1375

Però, mentrestant la fama dels cartògrafs mallorquins s'ha estès. El rei d'Aragó, volent fer un present de gran vàlua al seu veí de França, fa preparar al seu cartògraf un treball que sigui la suma dels coneixements contemporanis: un atlas que comprengui tota la Terra, segons aleshores es concebia.

El vell Cresques, ajudat pel seu fill Jafuda—successor més tard, com veurem, dels coneixements i de la glòria paterna—es posa al treball. L'atlas no solament contindrà mapes, sinó que, a més, anirà completat amb notícies i taules de caràcter cosmogràfic i geogràfic (les dues primeres fulles) comprenent tots els avenços de la ciència d'aquell temps. El mateix autor ens traça el programa que s'ha proposat quan titula la seva obra: "Mapa mondi, vol dir aytant com ymage del mon y dels diversos etats del mon e de les regions qui son sus la terra e de diversas maneras de gens qui en ela habitan".

Aquest atlas—el major tresor cartogràfic de la Bibliothèque Nationale, de París—ha estat anomenat equivocadament "Atlas Català de 1375". Però el nostre Abraham no l'acabà aquell any. És cert que hi apareix aquesta data (diu una inscripció: "sapiats de sert que layn 1375 corre lauro nomre en VIII, fins que sarem al primer dia de janer o lexarem VIII e pandrem VIIII per tot aquel ayn de 1376"), però també hi apareixen les de 1376 i 1377, cosa que ens fa pensar que el nostre jueu es serví de càlculs fets anteriorment, o que, potser, copià altres treballs seus anteriors, probablement un altre carta que no ha arribat fins a nosaltres.

El que coneixem perfectament és la data en què, acabat el treball, aquest fou lliurat.

Amb aquella obra mestra s'ha de prendre la màxima cura, i de França ve un emissari regi, Guillem de Courcy, per fer-se'n càrrec en nom del rei. És encara l'infant Joan qui s'ocupa personalment de l'afer. Dóna les seves recomanacions detallades en carta datada de Tarragona a 5 de novembre de 1381. Però val la pena de veure textualment les instruccions que dóna l'infant:

"Mossen Joan [4]: nos ab nostra letra, notificam a nostre car cosi lo rey de França que li enviam per lamat del consell nostre mossen Guillem de Courcy, portador de la present, 1 nostre mapamundi. E com en P. Palau tenga lo dit mapamundi, volem e us manam que al dit Pere liurets una letra que us trametem entreclusa dedins aquesta, e que tantots liurets o façats liurar lo damunt dit mapamundi al desus dit mossen Guillem, sens que de regonexença ne d'apocha menció feta no sia. E aço fet, hajats Cresques lo Juheu, qui lo dit mapamundi ha fet, lo qual, si aqui es, aixi com pensam que deu esser, posa en la juheria, e, vos present, enform lo dit mossen Guillem de totes les coses que menester sia, a ffi que ho puxa retrer al rey [de França]. E en cas que'l dit juheu aqui no fos, hajats dos bons mariners qui del dit mapamundi enformen al demunt dit mossen Guillem, al mils que poran" [5].

Aquesta carta ens prova que el mapamundi dels Cresques estava ja enllestit i lliurat a fins de 1381, i probablement des de feia mesos. A més, no deixa cap dubte sobre la personalitat de l'autor del mapa, car l'infant diu ben clarament que el mapamundi destinat al rei de França ha estat fet per *Cresques lo Juheu.*

Però no solament interessaven als francesos els mapes que la saviesa catalana havia aconseguit de fer amb tanta perfecció: volien, també, conèixer la ciència nàutica catalana, la més desenrotllada de l'època juntament amb la genovesa. Les taules contingudes en les dues primeres fulles del mapa eren de les més completes que s'havien fet fins aleshores, i perquè els francesos les comprenguessin l'Infant Joan ordena que siguin donades a l'embaixador francès explicacions i aclariments pel mateix autor, el savi jueu mallorquí. Però si ell, per atzar, era absent del Call, fàcilment es podria trobar gent de mar que tingués coneixements nàutics i astronòmics suficients per a donar l'explicació necessària: "dos bons mariners qui del dit mapamundi enformen al demunt dit Mossen Guillem". No era, doncs, la ciència nàutica—ben complicada ja aleshores—privilegi d'uns quants savis, sinó que els mariners catalans n'estaven al corrent i, coneixent-la, l'empraven en llurs navegacions atrevides.

L'activitat dels Cresques era contínua, i foren nombroses les obres per

---

[4] Joan de Janer, camarlenc de l'Infant.
[5] Rubió i Lluch: "Documents". Vol. I, pàg. 295.

ells produïdes. En un document datat a València en abril de 1382, el rei Pere parla de "Abram Cresches e Jaffuda son fill, jueus de casa nostra", que per a ell fan "algunes obres e mapamundis", mentre que, en el mes anterior, havia donat ordre de pagar al seu "Magistro de Mapamundi" la suma de 150 florins d'or d'Aragó per unes "tabulas in quibus est figura mundi" [6].

Darrera obra i mort d'Abraham Cresques

En plena activitat de producció, quan ja havia assolit el pinacle de la fama, i era conegut de tot el món científic i nàutic del seu temps, el gran cartògraf mallorquí terminà la seva llarga carrera.

A principis de l'any 1387 morí Abraham, mentre—entre altres treballs—estava acabant un nou mapamundi per a l'incansable col·leccionista que era l'infant Joan. De poc temps l'havia precedit, en aquell mateix any (el 5 de gener), el rei Pere III, i havia pujat al soli català-aragonès el reial protector de savis i artistes.

En assabentar-se el nou monarca de la mort del seu cartògraf, tot alarmat de la possibilitat de perdre la nova joia que tant desig tenia de posseir, pren sense pèrdua de temps les seves disposicions perquè aquella vingui al seu poder. "...E com haiam entès—escriu—que Cresques juheu, qui faia a nos un mapamundi, es mort, manam-vos que haiats a ma vostra decontinent lo dit mapamundi."

La seva inquietud és gran. Estarà acabat, completat, aquell nou treball "joliu i bell", com tots els que li feia el seu cartògraf? Potser s'ha mort abans de deixar llesta la seva obra... Si és acabada, que la hi enviïn el més aviat possible: "...e si es acabat enviat lo nos". En cas contrari, cal que sigui complet: no manquen a Mallorca savis capacitats per fer aquests treballs; l'escola cartogràfica mallorquina es troba en plena prosperitat. És cert que ningú no posseïa la mestria del vell Abraham, el qual per això es veia honrat amb la seva principesca clientela: de llunyanes terres li arribaven les dades, per als seus mapes, transmeses pels seus corre-

[6] Rubió i Lluch: "Documents". Vol. II, pàg. 253 i 255.

ligionaris o per catalans d'altra religió, qui des de les contrades emboirades de la Bretanya Gran fins al tòrrid Sahara, estenien llurs viatges comercials, dades que ell amb tant d'amor anotava i feia figurar en els seus treballs...

Però el mestre té deixebles. Que acabi aquell mapa un altre savi dels qui no falten a Mallorca. Ben al corrent està el rei d'aquestes coses! "...E si acabat no es, fets lo acabar a un mestre cristià qui es aqui, lo qual dien que fort es apte en semblant obra...".

No cal que ho faci un altre. Abraham ha deixat un deixeble destinat a una glòria tan gran—major, si fos possible—com la seva: el seu fill. Tot content és el rei quan—finalment!—rep el tan desitjat mapa, terminat i completat pel jove Jafuda. Dóna immediatament ordre al seu procurador de rendes a Mallorca, Berenguer Llobet, que pagui 60 lliures mallorquines menudes per la famosa carta, que és "un mapamundi que el pare del dit Jaffuda nos havia fet, e lo dit fill acabat... e nos lo dit mapamundi havem haut e reebut en la nostra cambra" [7].

Així acabà la seva carrera Abraham Cresques. Però la seva activitat productora, que el portava a tenir relacions constants amb els seus compatriotes cristians i amb la casa del rei, li donà més d'un disgust, fins al punt d'ésser-li negada pels carnissers jueus la carn que necessitava per a la seva alimentació; i el rei hagué d'intervenir ordenant al governador de Mallorca terminantment que posés fi a aquesta situació (per carta d'abril de 1382).

Els Cresques habitaven en una de les cases immediates al portal i hort del Castell del Temple, a Palma, on Jafuda continuà fins a l'any 1394 [8].

Jafuda Cresques es converteix al cristianisme

Han arribat temps dolorosos per als desgraciats jueus. Riquesa i ciència són dons que el poble baix no perdona quan, amb una disculpa qualse-

[7] Rubió: "Documents". Vol. I, pàg. 345-346.
[8] Cesáreo Fernández Duro, *Boletín de la Sociedad Geográfica de Madrid*, 1891, II semestre, pàg. 294.

vulla, es pot llançar contra els éssers envejats. En aquest cas la disculpa era la religió. En aquell trist any de 1391, esclatà la tempesta amb el màxim vigor i molts hebreus, per escapar a la mort atroç, després del saqueig de llurs calls, optaren—*optaren* per força!—per convertir-se a la religió de llurs perseguidors.

Jafuda Cresques, escapat a la mort, fou d'aquests. Prengué el nom de Jaume Ribes en batejar-se, nom que era el d'un canonge de la Seu, persona influent, sens dubte, car tingué vots en l'elecció del capítol per a la mitra, segons ens diu Fernández Duro [9].

També la seva mare es tingué de batejar, prenent el nom d'Anna. La vella Cedatar (tal era el seu nom hebreu) habitava encara Palma en 1399. En canvi, el seu fill, si bé que considerat com habitant de l'Illa, es trobava a Barcelona, on havia estat cridat pel rei Martí, qui el volia tenir a prop d'ell. Ací vivia una germana seva, casada amb Marzoch Madí.

La casa del nostre cartògraf no escapà als brutals saqueigs de 1391, de manera que trobem entre les denúncies que manà fer el Lloctinent reial sobre les cases israelites que havien sofert perjudicis, el nom de Jaume Ribes "conversum", propietari d'una d'elles.

El rei Joan no deixà, fins als darrers temps de la seva vida, de fer encàrrecs al seu cartògraf favorit, com els havia fet al pare anteriorment. En maig de 1394—és a dir, poc abans de la seva mort—fa encara pagar al seu "Maestre de Mapamundis" una quantitat "per certa obra que per nos ha fet" [10]. Els instruments científics fabricats per aquest són apreciats pel rei, tant, que els considera dignes d'ésser regalats. Així envia, en juny de 1390, un astrolabi, un mapamundi, un rellotge de sorra i un almanac calculat per tres anys al seu veí, el magnífic senyor i caçador emèrit Gastó III Phoebus, comte de Foix i vescomte del Bearn; tot això a canvi de dos llebrers que aquell Nimrod li havia tramès [11].

---

[9] No hi ha cap dubte sobre la veracitat d'aquest canvi. Tenim diversos documents que ens el proven. Per exemple, diu el rei Joan I, en document de març de 1394: "...fidelem nostrum Jacobum Ribes conversum tempore quo in cecitate judaica permanebat Jaffudinum Cresques vulgariter nuncupatum magistrum in arte conficiendi cartas de navegar et mapasmundi...". El rei Martí també ho cita en un document de gener de 1399, fent la mateixa menció. (Miquel Bonet: "Cartas sobre Jafuda Cresques, cartógrafo mallorquín", en el *Butlletí de la Societat Arqueològica Lulliana*, de 1897-98.)

[10] Miquel Bonet: "Cartas sobre Jafuda Cresques".

[11] E. T. Hamy: "Cresques lo Juheu, note sur un géographe juif catalan", *Études Historiques et Géographiques*, 1896.

Van passant els anys, i Jafuda, o millor, ara, Jaume Ribes, continua produint. Però s'apropen temps tràgics per a Catalunya i, en la tempesta, el cartògraf mallorquí s'expatriarà per anar a ensenyar, lluny de la seva pàtria, la manera de fer els mapamundis.

Encara en 1409, pocs mesos abans de morir, continua el rei Martí protegint-lo [12]

Després, les circumstàncies canviaren. Ja no hi havia a Catalunya reis catalans. Els nous reis estaven massa allunyats de l'esperit del país, i es mantenien fora d'ell el major temps possible.

Els encàrrecs ja no plovien sobre el cartògraf del rei. És veritat que li quedava encara la clientela de la gent de mar, que feia ús constant dels mapes en les seves navegacions. Però era això suficient per a l'illustre convers, acostumat a ésser tractat amb tots els honors a la cort barcelonina?

No. I quan demanà la seva col·laboració, l'home que ha fet més pel descobriment del món, l'home del qual es deriven—gràcies a la seva organització i a la seva empenta—els grans viatges d'exploració marítima dels segles XV i XVI; en una paraula, quan l'infant Enric de Portugal el cridà, coneixent la seva vàlua, i li féu ofertes que s'hi adeien, Jafuda Cresques, que ja havia assolit l'edat madura, es decidí, i deixant el seu país es traslladà a terres de Portugal.

Jafuda Cresques, director de l'escola-cartogràfica de Sagres

L'infant Enric, *D. Henrique o Navegador,* fou la figura més gran del seu temps. Havia dedicat la seva vida a aclarir els misteris del Mar Tenebrós, per obrir el camí que conduïa al fabulós i riquíssim país del Preste Joan, ple d'or i atapeït de pedres precioses. Però ho féu amb un mètode, un esperit científic i un do d'organització insuperables. En tornar de l'expedició i conquesta de Ceuta, en 1418, als 24 anys, s'aïlla, i, voltat dels seus cavallers i d'especialistes en les arts de la cosmografia i de la nàuti-

[12] Gabriel Llabrès: "El maestro de los cartógrafos mallorquines (Jafuda Cresques)", *Butlletí de la Societat Arqueològica Lulliana,* 1889-1890, pàg. 310.

ca, s'installa a Sagres, l'antic promontori Sacro, llengua de terra que forma, amb el cap Sant Vicents, l'extrem S. O. de la Península Ibèrica.

"Estava ahi o infante como embarcado", diu Oliveira Martins [13]. El promontori, rocós, sense vegetació, té un quilòmetre de llarg per mig d'amplada. Forma un petit port, suficient per als vaixells de l'època. En aquest escenari, en front de l'Oceà immens, exposat a la seva fúria sublim, l'infant estableix la seva base d'operacions.

A Sagres anà reunint tots els recursos de què aleshores disposaven la cosmografia i l'art de navegar. El seu germà Pere, de retorn d'un llarg viatge de dotze anys, li portà el manuscrit dels viatges de Marco Polo, present de la senyoria de Venècia [14]. Aquests llibres, els mapes de Vallseca—un dels principals cartògrafs catalans, del qual parlarem en una altra ocasió—, les narratives i portulans dels pilots, les rudes cartes marines, omplien les taules. L'infant, tenint al seu costat el seu cosmògraf mallorquí, voltat dels seus deixebles, passava els dies estudiant, les nits interrogant, silenciosament, els enigmes proposats en els textos i dibuixos [15].

Per organitzar els seus treballs, l'infant havia buscat els millors especialistes. Cap, en el seu temps, no era tan hàbil com Jafuda Cresques en la construcció d'astrolabis, brúixoles i quadrants, tan perit com ell en la confecció de mapes. D. Enric no ignorava el famós mallorquí i volgué, naturalment, procurar-se els serveis d'aquell home extraordinari a qualsevol preu, sense regatejar els sacrificis.

Duarte Pacheco i Pereira, el gran geògraf i navegant português del segle XVI, és el millor i més autoritzat testimoni. Ell ens diu com l'infant féu anar a buscar a l'illa de Mallorca—on aleshores es devia haver retirat el nostre cartògraf—a mestre Jaume, fabricant de mapes nàutics, i afegeix que *en aquella illa es feren abans que enlloc aquells mapes*, referència transcendental a la importància i antiguitat de l'escola cartogràfica catalana per un dels primers geògrafs del segle XVI. Afegeix com, amb molts donatius i favors (*com muitas dadivas e mercês*) el féu anar a Portugal, pagant així al seu degut preu la saviesa de Jafuda, i acaba dient que aquest

---

[13] Oliveira Martins: "Os Filhos de D. Joao I". Vol. I, pàg. 92.

[14] F. Diniz: "Historia de Portugal". Vol. II, pàg. 228.

[15] Oliveira Martins: "Historia de Portugal", 9.ª ed., vol. I, pàg. 169-170.

fou el mestre dels cartògrafs successius, i fundà l'escola cartogràfica portuguesa [16].

Instal·lat a Portugal, Jafuda anava registrant en els seus mapes successius els avenços metòdics i constants dels navegants portuguesos. Cada any, infatigablement, D. Enric llançava una expedició, que tornava amb noves dades i anava aclarint i desentranyant els misteris del Mar Tenebrós. L'any següent, l'exploració continuava més enllà del punt on s'havia arribat l'any anterior. Coratjosament, en llurs menuts vaixells, aquells homes anaven obrint el món a les activitats de les generacions dels segles següents. El més difícil estava fet...

En aquest ambient, essent el mestre i el director de les activitats cartogràfiques de l'escola de Sagres, respectat de tots, i admirat com un gran savi, passà els seus darrers anys Jafuda Cresques, o Jaume Ribes, com vulgueu.

Conclusió

L'aliança entre els coneixements catalans de la navegació, producte de dos segles d'experiència, i les jovenívoles energies, l'instint d'organització i l'heroisme dels navegants portuguesos, que havien d'omplir amb llur audàcia la història marítima dels dos segles següents, obrí a la humanitat horitzons desconeguts.

Quan vingué la decadència, profunda, letal, els dos països ja posseïen en llur actiu aquest fet inesborrable: la ciència dels uns, l'activitat i l'energia dels altres havien obert als homes la infinitat dels mars, i nous continents, desconeguts fins aleshores, s'oferien a les races europees.

Ningú no els pot llevar aquesta glòria.

---

[16] Duarte Pacheco Pereira: "Esmeraldo DE SITU ORBIS". Publ. pela Sociedade de Geographia de Lisboa. Ediçao critica annotada por Augusto Epiphanio da Silva Dias, 1905, pàg. 98. Duarte Pacheco diu textualment, en aquest text importantíssim per la historia de la cartografia catalana: "Isso mesmo mandou a ilha de Malhorca por um mestre Jacome, mestre de cartas de marear, na qual ilha primeiramente se fezeram as ditas cartas, e com muitas dadiuas e mercês ho ouue nestes Reynos, ho qualas ensinou a fazer áquelles dos que os que em nosso tempo viuem aprenderam."

* * *

De com els catalans introduïren en els mapes el coneixement de l'Europa septentrional i del món Oriental, ens n'ocuparem aviat.

L'estudi metòdic de les obres dels cartògrafs mallorquins i de llur perfeccionament sistemàtic fins a l'inici de la decadència, ens demostrarà l'elevadíssim grau de cultura geogràfica i l'esforç incansable per al perfeccionament del coneixement del món efectuat pels catalans medievals.

Es pot dir que aquesta ciència culminà en l'Atlas dels Cresques...

Però deixem això per a un altre dia.

GONÇAL DE REPARAZ (FILL)

Sagitari

Sota el signe de "La Nova Revista", ha aparegut un altre llibre de Josep Pla: "Cartes de lluny". Recordeu aquells vivíssims articles de la "Suite Nòrdica"? Gairebé tothom està d'acord: són els articles més afortunats que Josep Pla ha escrit. Ara, sumàriament transformats en epístoles, inicien la col·lecció de prosistes de "La Nova Revista".

Sembla que l'autor de "Relacions" tenia un lleuger compromís verbal amb els editors de "La Mirada". La publicació de la "Vida de Manolo" havia estat per a Josep Pla un negoci aproximadament rodó. I en un explicable moment d'eufòria els va prometre "Cartes de lluny". Però a darrera hora Josep Pla se'ls ha esmunyit amb el llibre.

Un dels joves editors de "La Mirada" ens deia, fa uns dies, somrient:

—Deixeu-lo fer! Tenim la venjança a les mans. Publicarem una nova edició del "Manolo" reproduint amb fidelitat el text original...

* * *

El prestigi de Carles Riba és, sense cap mena de dubtes, un dels prestigis més sòlidament establerts que tenim. Evidentment, ni la seva lírica ni la seva literatura en prosa no commouen multituds, però l'admiració dels nostres nuclis més intel·ligents, sempre renovada, li és obstinadament fidel.

No fa molt temps van presentar-li un jove poeta avantguardista. Era al Cafè de la Rambla. El jove escriptor, després dels primers compliments, li digué amb una veu una mica tímida, traïda per l'emoció:

—Senyor Riba, permeti'm que li ho digui: tinc l'honor d'ésser un dels seus pocs admiradors.

Al nostre gran escriptor se li glaçà el somriure.

* * *

Les relacions entre els nostres dos poetes màxims, Josep Carner i Josep M. López-Picó, són fèrtils en coses divertides. Un amic ens comunicava no fa molt una frase del poeta diplomàtic.

Es parlava d'un dels darrers llibres de López-Picó, d'un dels seus llibres més brillants. Josep Carner, després de parlar del lirisme del seu company de glòria, digué:

—Ja ho entendreu. En López és un gran poeta, un gran poeta, sabeu? Però no sap quina és la veritable poesia. El seu cas és absolutament distint del meu. Jo sé perfectament quina és la veritable poesia; però, en canvi—afegí sense vacil·lar—, no he estat mai un gran poeta.

No cal donar a aquests mots, és evident, un abast extraordinari. Però segurament no seran pocs els que hi veuran quelcom més que un simple joc d'enginy.

* * *

Heu vist el nou manifest d'avantguarda? Probablement. Els autors l'han escampat amb una prolixitat inefable. Joan Sacs n'ha rebut mitja dotzena: a casa seva, a l'Ateneu, a "La Publicitat"; en fi, en uns quants indrets escollits amb una sagaç visió estratègica.

L'il·lustre crític, cada dos o tres mesos, fa una tria de llibres sobrers. Són per als presos. Així alleugereix una mica la seva biblioteca amb un acte de pura caritat. Com més alt és el munt, més content està. Dos dies després de l'aparició del manifest, explicava la profusió amb què havia estat distingit:

—N'hi hauran cinc pels presos!—deia il·lusionat.

Però està ben segur Joan Sacs que la seva acció admirable no pot re-

sultar, al capdavall, contraproduent? Les obstinades invitacions a la salut, a l'esport, a la joia patètica, poden fer més mal que bé als seus reclosos protegits.

* * *

La pròxima aparició d'un diari catòlic dóna actualitat a Josep M.ª Junoy, un dels seus cabdills més visibles.

Fa temps, Ricard Vinyes, el famós pianista, donà una conferència a l'Ateneu sobre Léon Bloy. La conferència s'allargava d'una manera més aviat alarmant. Josep M.ª Junoy, que estava al costat del conferenciant, era un dels més impacients. Es mirava el rellotge, es removia. Per fi es decidí, i digué uns mots al conferenciant. La gent no s'ho sabia acabar.

—Oh!—va dir un del públic.—És que En Junoy demà té missa a les vuit!

* * *

Lord Asquith, l'illustre polític anglès mort darrerament, era indubtablement un home de caràcter impassible. Però era anglès, i ésser anglès vol dir alguna cosa. L'anècdota que darrerament ha nodrit les seccions lleugeres dels diaris anglesos ho demostra bé prou.

Lord Asquith era primer ministre. Un membre del Parlament l'anà a veure, poques hores després de la mort d'un alt funcionari.

—El meu amic X... no podria ocupar el lloc de Mr. Smith?—li preguntà.

—Això ho ha de dir ell—respongué amb gravetat Mr. Asquith.—Només ha de mirar si cap al bagul.

La frase no és probablement molt fina. Però cal reconèixer que no deixa d'ésser reveladora.

* * *

No heu meditat mai sobre la fosca tragèdia dels crítics? La tasca dels

crítics no és certament una tasca envejable. L'autor elogiat és naturalment oblidadís. L'autor que rep algunes censures, en canvi, s'arrapa al record amb tenacitat. A Catalunya, sobretot, els crítics reben de tots quatre costats.

El més saborós de tots els atacs contra els nostres crítics joves ha estat un inèdit fins ara. Llegiu-lo. Ens ve de Sabadell. Prologa un volum de la "Biblioteca Sabadellenca". N'extraiem aquestes flors:

"És que els qui han tingut la dissort—dissort culturalment—de formar-se entre folis comercials i darrera d'un taulell de vendes, no caben en el torneig intellectual?..."

I més avall:

"Molt bé estan aquests senyors erudits i preciosistes en el lloc on són—i davant d'ells ens vinclem humilíssims—, però que no es vulgui ofendre amb aquell repetit ai las! de menyspreu..."

I per fi:

"Verdaguer i Maragall no havien actuat mai de crítics..."

Podem cloure aquest breu florilegi amb les darreres paraules del pròleg: "El lector que assaboreixi i digui."

Nòtules

Novel·la pura

La poesia tendeix cada dia més, i per diversos camins, vers un ideal de poesia pura. El seu punt de partida—remarcava fa poc Henri Pourrat—fou perfectament impur. Probablement els primers poetes foren autors d'encisos, de fórmules màgiques, a les quals es donà els mateixos caràcters d'exactitud que donem avui a les fórmules químiques. Nada així, la poesia ha seguit un camí clar: ha descobert el seu encís. De les "Geòrgiques" a "Charmes" ha passat molta aigua sota els ponts i la poesia, com Narcís damunt la font, ha pres consciència de la seva secreta i terrible beutat.

No és aquesta consciència un germen de mort? Henri Pourrat no dubta ni un moment. No. L'herba és tan verda avui com ho era sota el peu d'Adam. Si calgués reduir a un mite el cas de la poesia, tindríem, almenys aproximadament, la creu del mite de Venus, nada bella i perfecta de l'ona salada i de l'escuma lleugera. Bella i perfecta, o sigui, invariable. La poesia, en canvi, sorgida d'un aiguamoll impur tendeix, des del primer dia, vers un quimèric ideal de puresa. Un ideal que cada dia és posa més enllà. S'esmuny sota la mà més audaç, s'esvaeix davant la passa més adalerada i, de sobte, com per encís, fulgura novament a l'horitzó. Un ideal, pràcticament inabastable. Podríem repetir la dita: l'home segueix entre tenebres, ull-cluc, el resplendor del llum que aguanta amb la mà.

* * *

Aquest procés no és invers al procés que ha seguit la novella?—pregunta Henri Pourrat. Partida de la novella pura, tendeix a contribuir a la gran enquesta sobre l'home, al coneixement, o sigui a un altre ideal també inabastable. Així,

segons Pourrat, la novella més aproximadament pura seria l'"Astrée", el llibre pastoral D'Honorat d'Hurfé. Novella i poesia haurien intercanviat, al llarg del temps, els seus objectius. L'alba de la poesia fou, en certa manera, el coneixement del món. L'oblit del món fou l'alba de la novella. Les dues actituds són contràries de les d'avui.

Això és bell. Però potser és una mica simple. El problema de la puresa de la novella, tal com el considera plantejat Henri Pourrat, és difícil d'admetre I, de fet, què vol dir novella pura? La poesia, per esdevenir pura—s'ha dit—, ha de seguir un camí d'abdicacions puritanes, ha d'eliminar lentament totes aquelles coses que li són estranyes. El problema ja és una mica difícil. Però si pensem en la novella es complica terriblement. Qui ens podrà dir mai quins són els seus elements essencials i, sobretot, quins són els elements que poden considerar-se-li estranys? A la novella hi afluèixen elements tan diversos! Amb una relativa facilitat es pot imposar un ideal general de puresa a la poesia. Un novellista sempre tindrà deu, vint, trenta ideals de puresa no solament distints, sinó obertament contradictoris. Si tem de limitar-se massa, és molt possible que malversi la vida per escatir quin de tots els ideals és el més inefablement el més incorruptiblement pur.

Unes noves "tres unitats"?

L'article d'Henri Pourrat és significatiu. La nostra època extenua sobre la novella dolls i més dolls d'intelligència. Que l'ideal de novella pura és un ideal terriblement difícil de precisar, és notori. Però una victòria de la nostra època ha estat la de plantejar-se coratjosament la qüestió. La força esmerçada a perfilar un ideal impossible no és sempre força perduda. Cocteau ha popularitzat la dita: apunteu sempre al cap per no tocar mai més avall del cor. I la novella es transforma. Novellistes i crítics, teoritzadors i filòsofs laboren amb tenacitat. La nostra època no és, com s'ha dit, una època final de la novella. És probablement una època robusta de renaixement. Què pensaria Balzac si pogués veure'ns? El gènere nat simplement "pour le plaisir" és evidentment el gènere que avui tortura més la intelligència.

Si no vers l'ordre de puresa a què aspira la poesia, la novella tendeix vers un ideal clàssic. Una nova llei de les tres unitats es perfila rera les novelles més característiques d'avui. Un ideal clàssic, premeditat, conscient? Segurament no. André Maurois, en un article recent, en denuncia la causa: l'enorme, la profunda influència de Proust. Els novellistes del segle passat veien les coses en

bloc. Veien més els estadis finals que els processos. Miraven amb l'ull nu i veien el món per esquemes. Però Proust ha dotat la novella moderna d'un microscopi tan sensible! Podeu imaginar-vos el "Pickwik" escrit per Proust? La història seria pràcticament inacabable. Els nostres instruments són infinitament més sensibles; treballen en profunditat, i el treball en extensió ja és gairebé impossible. Un novellista del segle passat podia assistir al naixement del seu heroi i no deixar-lo fins al caire de la tomba. Les novelles més característiques d'avui, o s'inscriuen en un espai de temps brevíssim, com el "Nocturn" de Swinnerton, o es construeixen a base d'estadis distants lligats tènuement. La glòria més autèntica de Dostoiewski, tècnic de la novella, és, probablement, la d'haver genialment pressentit aquesta nova llei de les tres unitats. I això el fa més proper de Racine del què podria semblar a primer cop d'ull.

El geni desconegut

El professor Daniel Mornet ha furgat tenaçment la mole immensa de la Biblioteca Nacional a la recerca del geni desconegut. La seva primera intenció no era tan ambiciosa: es proposava d'acumular documents de primera mà per estudiar les influències més immediates de Rousseau sobre la novella del seu temps. Iniciada, tot just, la tasca, es desvia la intenció. Sota aquells naults imposants de prosa, no podia haver-hi alguna obra mestra desconeguda? I el senyor Mornet continuà la tasca amb una passió més apremiant. Prendre a la història un geni desconegut! I llibres i més llibres passaren davants dels seus ulls, que la mateixa passió podia tornar tolerants. Daniel Mornet recorregué dos mil volums de novella, de contes. I amb quin resultat? Amb un resultat pràcticament nul: cap altre escriptor egregi no decorarà les perspectives del segle de Rousseau.

Serà, doncs, cert el que darrerament ha dit Somerset Maugham en una conversa amb Frederic Lefèvre? L'illustre novellista anglès afirmava rotundament que la posteritat cerca els seus favorits, els seus directors, entre els autors famosos en llur època i no entre els autors que llur època desconegué. "És molt possible—deia—que un autor desconegut sigui un geni extraordinari, però la posteritat no el coneixerà, perquè ja no li arribarà la seva obra." L'argument potser és una mica simple. Potser Somerset Maugham, autor de vast prestigi i de tiratges abundants, reacciona contra la dita clàssica que vol que un èxit immediat massa absolut és un signe evident de fugacitat, amb el pensament fit en el seu cas. De totes maneres, les seves paraules fan pensar una mica.

Perquè els exemples que els defensors del geni desconegut en vida ens do-

nen a cada moment, no demostren potser tant com voldrien. Stendhal, Baudelaire, són, en la literatura francesa, dos dels arguments considerats més definitius. Pocs autors del segle passat han tingut una influència tan dilatada sobre les generacions nades després de llur mort. Però Stendhal i Baudelaire foren absolutament desconeguts en vida? La glòria de Gautier fou, sense cap dubte, incomparablement més esclatant que la de Baudelaire. El pobre prestigi de Stendhal, davant el de Balzac, per exemple, fou realment negligible. Però si bé això és cert, també és cert que els dos autors més incompresos tingueren un nucli fidel d'admiradors, sinó de devots.

El secret de la immortalitat d'una obra, l'ha descobert Gide. És immortal l'obra que pot servir a cada nova generació el plat que la seva nova fam exigeix. Aquesta complexitat secreta de les grans obres explica moltes coses. Els primers admiradors de Baudelaire, els primers admiradors de Dostoiewski, admiraven un poeta i un novellista que nosaltres detestaríem. I és que el temps, per als grans homes, és com l'obstacle per a Proteu. Els informa. Converteix a l'estàtua aferrable en quelcom de patèticament vivent, variant, ple de revelacions secretes, de sorpresa. Això, naturalment, no demostra tots els matisos de l'afirmació de Somerset Mougham, però treu una gran quantitat de força a l'afirmació contrària. I cal que ens desenganyem. La història, terriblement avara, si ens ho mirem desapassionadament, no ens ha fet encara mai la gràcia de caritat d'un geni desconegut. Segurament perquè el geni absolutament desconegut pel seu temps, que riscaria d'ésser desconegut per sempre més, és d'aquell ordre de coses que es poden definir com a possibles impossibles.

ARMAND OBIOLS

CRÒNIQUES CATALANES

La Història i l'Erudició

"La Quaresma de Sant Vicent Ferrer". — "La Xina", per Sinibald de Mas. — "Manuscrits dels PP Caresmar, Pasqual i Martí", per Francesc Martorell.

La Institució Patxot ha publicat en un gros volum, digne parió del volums de "Les Cròniques Catalanes" que publica la Institució Rabell i Civils, la *Quaresma de Sant Vicent Ferrer,* predicada a València l'any 1413. La introducció, el text i les notes hi han anat a càrrec del docte canonge de la Seu valenciana Josep Sanchis i Sivera. El tot ha estat dedicat pel senyor Rafael Patxot i Jubert "A l'espiritualitat de València" en "penyora de serenor empordanesa". Vist la importància de la publicació bé caldrà que li dediquem un llarg comentari.

La predicació de la quaresma de Sant Vicent Ferrer a València l'any 1413, s'enllaça bastant directament amb la Sentència de Casp, i el canonge Sanchis i Sivera en la seva "Introducció" ho posa ben de manifest en presentar els preliminars de l'anada del Sant a València per predicar-hi la Quaresma. Ja hi havia estat abans, arran de la Sentència. Hi havia anat a posar pau entre les bandositats, exacerbades amb motiu del plet de la successió i amb motiu de la Sentència. Sols la presència del Sant era capaç d'apaivagar-les i d'encalmar el descontent que en les classes populars de València, partidàries de Jaume d'Urgell, havia produït l'elecció de Ferran d'Antequera. Assenyalem, de passada, sense concedir-li més valor que el d'un lapsus, indubtablement de doldre, però sense transcendència—tant és visible—la substitució de Ferran d'Antequera per Jaume d'Urgell en la primera plana de la introducció, i el desdoblament que hi resulta del *Dissortat* En Jaume d'Urgell i el Comte d'Urgell. Tota errada és de doldre, especialment

en obres d'una tal importància i d'una tal pulcritud, però ho són sobretot aquelles que entelen el prestigi científic del qui les comet. No és—ni cal dir-ho— el cas d'aquesta; i si l'assenyalem és sols perquè ens ha eixit al pas d'allò que anàvem escrivint.

Si arran de la Sentència de Casp, Vicent Ferrer anà a València per posar terme a les bandositats, l'any següent (1413) hi va tornar per tal de trobar-s'hi present durant la primera estada que el rei Ferran d'Antequera hi va fer. Cal subratllar que ambdues anades del Sant a València foren fetes a instigació fervent i reiterada dels jurats, qui, sens dubte, temien els desordres que poguessin sobrevenir i volien que l'autoritat incontestada de Vicent Ferrer els fos a la vora per evitar-los o reprimir-los amb la seva sola presència. Un cop acceptada pel Sant la invitació li van pregar que volgués predicar la Quaresma. El Sant acceptà també.

Hi ha, en arribar a aquest punt, un detalle que ens ha produït una certa impressió. El canonge Sanchis i Sivera l'exposa, però sense fer-hi cap comentari que pugui permetre'ns de deduir que ha experimentat una impressió semblant, serà que nosaltres volem girar i regirar massa els fets que la història ens reporta, i cercar-hi més del que hi ha en ells? Es possible, i per això exposarem a la crítica les nostres sospites.

Vetací el fet cru: per donar estatge a Vicent Ferrer, els jurats de València s'adrecen a Alfons, Duc de Gandia, perquè vulgui desallotjar la cella que ocupa en el convent de Sant Domingo. Es veritat que aquesta cella era, segons afirma Sanchis i Sivera, la que el Sant tenia sempre preparada al convent dels Predicadors. Així i tot, no deixa de semblar un fet una mica—o un bon tros—violent. Tinguem en compte qui era el Duc de Gandia. Es pot dir que, després del rei i els prínceps, ell era, amb Jaume d'Urgell, el personatge de més alta prosàpia dels reialmes: era després de Jaume d'Urgell, i havent mort el seu pare el qui més drets tenia a cenyir la corona. Per molta que fos la popularitat de Sant Vicent Ferrer, i la veneració que inspirava, sembla estrany que els Jurats no dubtessin de demanar al Duc de Gandia que deixés el seu estatge. I això no en termes de confusió, ni excusant-se, sinó limitant-se simplement a dir, després de comunicar-li la pròxima arribada de mestre Vicent Ferrer: "Per tal, Senyor, pregam vostra senyoria li placia permetic e lexar la cambra d'aquest monestir de Prehicadors, a posada e alleujament de la persona de dit reverent mestre, e serà cosa plaent a Deu e a nosaltres, e a aquesta ciutat molt agradable". I res més, si no les paraules acostumades de comiat.

Cal convenir que la fórmula trobada pels Jurats valencians no pot ésser gaire més concisa ni gaire més freda. Per altra banda, fa estrany que en tot València no hi hagués cap altre allotjament escaient per a Vicent Ferrer, i fins i tot, que no hi hagués cap altra cella disponible dins el convent mateix dels Predicadors. I el fet sembla tant més vexatori per al Duc de Gandia que, Sant Vicent Ferrer

era el veritable propulsor de la Sentència de Casp i que cap dels representants de les branques masculines del Casal de Barcelona no podien estar-li agraït ni sentir gaire d'afecte envers ell.

Sigui interpretat aquest esdeveniment de la manera que es vulgui, el fet és que Sant Vicent estigué a València aquella quaresma i hi predicà els cinquanta tres sermons que ens han estat conservats per un manuscrit de l'Arxiu de la Seu valenciana, i que ara són definitivament salvats amb l'edició que n'han fet el senyor Sanchis i Sivera i la institució Patxot. L'erudit canonge no admet cap dubte respecte a l'autenticitat dels sermons. Solament es pregunta qui va escriure'ls. "Podríem sospitar—diu—que els sermons de la Quaresma predicada en 1413 continguts en el còdex foren escrits, potser, *manu propia* per Sant Vicent Ferrer. No creiem que es prenguessin estenogràficament quan es predicaven, però manquen en les innombrables interrogacions i apòstrofs, com també les paraules de circumstàncies, que es troben en aquells dels quals consta que foren recollits a l'oïda." I posa de manifest alguns detalls molt significatius que troba en el manuscrit, així, per exemple, certes substitucions de paraules, fetes per la mateixa mà, "no per equivocació en l'escriptura, sinó per ésser més expressiva la substituïda", i els mots que apareixen en el foli on havia d'ésser començat el sermó dedicat a commemorar el Divendres Sant: *Die Veneris Sancta, non valui scribere sermonem propter fletum* ("el dia de Divendres Sant no vaig poder escriure el sermó a causa de les llàgrimes"). D'aquestes paraules es podria deduir que o era ell personalment qui escrivia aquests sermons o que els dictava. Tanmateix, diverses altres particularitats fan pensar que són obra d'escrivents que seguien el sermó, i així podrien també ésser interpretades les paraules anteriors en el sentit que el plor impedia l'escrivent de seguir l'oració del Sant. Per la nostra banda afegirem que, si la lletra del manuscrit és, en general, com la del foli CXXII reproduït en facsímil, no creiem que pugui tractar-se de cap transcripció feta durant la predicació; i algunes particularitats que semblen indicar que l'escrivent no sempre entenia el que transcrivia, poden decantar també a creure que copiava d'un altre manuscrit.

Completen la Introducció un acurat estudi del senyor Bordoy-Torrents sobre l'art de la predicació de Sant Vicent Ferrer, un estudi del canonge Sanchis i Sivera sobre els manuscrits dels sermons i la llista de les edicions que se n'han fet. El senyor Bordoy fixa el lloc que ocupa l'oratòria del Sant dins de l'oratòria sagrada. Les conclusions a què arriba podrien sintetizar-se en els seus propis mots: "La manera predicatòria de Sant Vicent Ferrer brolla de les seves virtuts heroiques, del seu màxim interès per l'honor de Déu i dels motllos acadèmics del seu Ordre".

En fi, el canonge Sanchis i Sivera posa de manifest la influència i la nomenada que tigueren els sermons d'aquella Quaresma, i remarca un cop més el fet que

Sant Vicent Ferrer predicava arreu en català. Per això pot dir que considera obra patriòtica la publicació dels sermons catalans, "car per aquest motiu—afirma—s'enalteix el geni medieval catalano-valencià que Sant Vicent Ferrer encarna amb precisió". Quant a l'edició dels sermons, tot fa sentir que ha estat duta a terme amb la màxima cura i amb escrupolosa fidelitat. Notes l'acompanyen, amb les cites dels textos de les Sagrades Escriptures que empra el Sant; i una taula d'aquestes cites i una altra amb l'index onomàstic en faciliten la consulta.

Tractant-se de sermons fins ara inèdits, no dubtem que la seva publicació donarà lloc a estudis diversos sobre la riquesa d'aspectes que hi pot ésser destriada. Tot això haurem d'agrair a la Institució Patxot que tan esplèndidament ha sabut recollir una suggestió de l'Institut d'Estudis Catalans.

Per acabar, una petita observació. El nom del Sant apareix escrit, en aquesta edició dels seus sermons, en la forma *Vicent*. Estem segurs que els editors tenen raons poderoses per fer-ho. Es aquesta la forma més recomanable? En aquest cas caldria bandejar les formes *Vicents* i *Vicenç* que hem vist en altres publicacions. I en tot cas posar-se ben bé d'acord per tal d'arribar a una unificació desitjable.

* * *

La recerca en el nostre passat s'ha fet a la fi extensiva al nostre segle XIX. Potser, en el fons, més que no cap especial reacció, allò que ens hi mena tots plegats és simplement el fet que ara començem a sentir-lo prou allunyat perquè ens doni prou la seva sensació d'un passat que cal estudiar i esforçar-se a comprendre. Així veiem tornar a la llum de la publicitat noms que eren mig oblidats, caiguts en la fosca, sols recordats per algun erudit excepcional. Això s'esdevenia, per exemple, amb aquest Sinibald de Mas, viatger i recercador dels països d'Orient, diplomàtic i filòleg, botànic i publicista, pressentidor de l'iberisme, de la Societat de les Nacions, de l'Esperanto i de la incubació artificial dels ous, que l'Editorial Barcino ha tret recentment a nova vida, incloent dins la seva Col·lecció popular una versió al català del capítol terç del seu llibre *La Chine et les Puissances Chrétiennes*. La creixent afecció del nostre públic envers la literatura de viatges i els estudis geogràfics ha contribuït també a la resurrecció de Sinibald de Mas. L'actualitat que les guerres intestines donen a l'antic Imperi Celest deu haver acabat de realitzar el miracle. Joan Sacs, qui ha fet la traducció al català i ha escrit per a ella un pròleg substanciós, ha estat el taumaturg d'aquesta resurrecció. Li hem d'agrair, perquè el llibret que així ens ofereix és una obra encara ben viva, plena d'interès i que ens demostra fins a quin punt te raó quan afirma que "avui que les qüestions de l'India i de la Xina han donat tanta i tan

perfecta bibliografia, els llibres del nostre escriptor poden encara figurar entre els bons que s'ocupen d'aquestes matèries". Per a nosaltres té, de més a més, l'atractiu de fer-nos reconèixer un temperament netament català, curiós i observador, treballador, enginyós, organitzador, viatger, i sabent encarrilar sempre el seu idealisme cap a realitzacions pràctiques.

* * *

Prosseguint l'examen detingut dels treballs que conté el núm. XII de la revista dels Estudis Universitaris Catalans, assenyalem-ne ara un de Francesc Martorell, titulat *Manuscrits dels PP. Caresmar, Pasqual i Martí a la Biblioteca del Convent de Franciscans de Balaguer*. Està format per una nodrida sèrie de notes, preses pel secretari de la Secció històrica del nostre Institut d'Estudis, a l'esmentada Biblioteca balaguerina, d'uns manuscrits d'aquells savis. Procedeixen de l'antic monestir de les Avellanes, i són, com indica el senyor Martorell, "una part de l'obra, tan dispersa, d'aquells erudits canonges que s'havien emprès la realització de les obres fonamentals de la nostra història religiosa i fins de la literària i la política". Aquests manuscrits conservats ara a la Biblioteca dels Franciscans de Balaguer constitueixen el fons més acostat al lloc de procedència. Són deu manuscrits del P. Caresmar, dos del P. Pasqual i sis del P. Martí. Entre els del P. Caresmar esmentem estudis sobre Santa Eulàlia, extrets i còpies de documents, estudis i documents relatius a Sant Cugat del Vallès i el catàleg de manuscrits i impresos de la Catedral de Barcelona, que Francesc Martorell ens dóna i comenta. En els tres manuscrits del P. Pasqual es troben estudis sobre les inscripcions de Bonrepòs i de Meyà, documents i notícies referents a Roda (és el primer volum dels *Sacrac Antiquitatis Cataloniae Monumenta*), notes sobre els comtes d'Urgell. En fi, en els sis manuscrits del P. Martí trobem una Biblioteca d'autors catalans, una Història dels Canonges regulars de Catalunya, notes i extrets de l'arxiu de Mur, i estudis i notes relatius a la Collegiata de Santa Anna de Barcelona.

Francesc Martorell s'excusa de la imperfecció de les notes, "preses—diu—sense pensar que poguessin ésser publicades". El cert és, però, que les notes, tan esquemàtiques com siguin, permeten fer-se càrrec del contingut dels manuscrits, i serveixen no sols, com l'autor indica, "per a fer conèixer millor l'obra d'aquell reduït grup d'estudiosos de les Avellanes que tant varen treballar pel nostre passat", sinó també perquè aquest passat ens sigui en certs punts més assequible.

A través d'aquestes sèries inacabables de notes àrides, les figures d'aquells doctes canonges de les Avellanes ens apareixen aureolades de prestigi. El zel

patriòtic i religiós els va portar a imaginar col·leccions ingents, fonamentals per a la nostra història. No pogueren, naturalment, dur-les a terme; però la grandesa del somni parla prou altament en favor d'ells, i el que pogueren realitzar és prou perquè ocupin un lloc preeminent en la història de la nostra erudició. Molts materials van restar en els seus dossiers, inaprofitats: "talment així—diu Francesc Martorell amb una bella imatge—en una gran construcció inacabada s'alcen els pilars cap al cel que cap volta no amaga i jeuen, escampades per terra, pedres bellament obrades, altres a mig treballar i moltes d'informes, igual que varen ésser tretes de la pedrera".

Obra dels erudits actuals és la de portar a bona fi la construcció del gran edifici que els canonges de les Avellanes van imaginar i començar. Mecenatges illustres la faciliten, i el clos torna a poblar-se de la remor confortant del treball.

FERRAN SOLDEVILA

Les Lletres

Dos llibres de Josep Pla. – "Fulls de Dietari", de Carles Soldevila. – "Marginàlia diversa", de Josep Maria Junoy. – "Niobe", d'Ambrosi Carrion. – "Sembran arreu", de Jaume Collell. – "Idol vinent", d'Ignasi Folch i Torres. – Volums de la "Col·lecció Popular Barcino". — "Orientacions d'Excursionisme", de F. Pujol i Algueró.

Josep Pla, en "La vida de Manolo contada per ell mateix", empra un procediment mixt, de reportatge, de biografia i de novella. De vegades és Manolo qui parla: conta les seves aventures, exposa les seves idees, té acudits humorístics o cínics. Altres vegades és Pla el que pren la paraula i ens explica com és i com viu "Manolo", i subratlla els trets immorals o escruixidors d'aquesta vida. Altres, finalment, les figures agafen més relleu, viuen més; l'autor hi evoca a l'entorn una atmosfera, un ambient.

Tot això dóna al llibre un aspecte una mica trencat i desigual. Sovint el lector no s'adona de si és Pla o el propi Hugué el que té la paraula. Però, per altra banda, agafa així un to més viu de cosa gens treballada, de conversa presa al vol, i fins de vida, en rústec, al natural, que no ha sofert cap reacció ni purificació en els laboratoris de l'artista, i que, per tant, en conserva totes les sentors i tots els bafs. Les mateixes notes, afegides al final, sobre pensaments i anècdotes de "Manolo", proven que Josep Pla no ha curat gens de l'arquitectura del seu llibre i que realment, com diu el pròleg, no ha tractat més que de fer un reportatge.

L'essencial, però, és que la figura de "Manolo" desvetlla l'interès des de les primeres pàgines. Pla ha volgut retratar-lo amb tota la seva grandesa i també amb tota la seva misèria. Ni Hugué, en les seves confessions, tracta d'atenuar-la, ni Pla de justificar-la amb les seves paraules. Al contrari, l'explota amb una certa truculència per a fer més interessant el seu relat. La figura de "Manolo", tal com el veiem a través de la "seva vida", és alhora elemental i complexa, cínica i amb un fons sentimental molt tèrbol. Moltes vegades, més que la figura

de "Manolo", veiem, sota la màscara d'aquest, el propi Pla. El subjectivisme d'aquest és el que, sens dubte, fa que s'assimili tant al seu biografiat. Una meravellosa semblança de temperaments els fa confondre. I potser en aquesta semblança és on cal cercar la voluptat amb què la figura d'Hugué és evocada, la passió amb què l'autor subratlla, més que les idees d'Hugué, la seva posició davant dels homes i de l'art.

L'interès del llibre, però, més que altra cosa, és purament anecdòtic. Sobretot l'evocació de Barcelona en l'època en la qual hi visqué Manolo Hugué, i els seus conceptes sobre les persones i els artistes que el voltaven, malgrat siguin una mica primaris i brutals, són força interessants per a nosaltres.

En la prosa del llibre, s'hi reflecteix el mateix apressament i la mateixa vivacitat que en la composició i distribució de les matèries. És una prosa plena d'incorreccions i, sobretot, d'assonàncies, però tan perniosa i viva que s'enduu sempre el lector, sigui quina sigui la qualitat de les coses que conta.

* * *

El mateix escriptor, amb "Cartes de lluny", ha inaugurat la "Col·lecció de contes i novelles". Aquesta col·lecció serà, segons els editors, de llibres literàriament solvents, però "que puguin anar a les mans de tothom". Malgrat la malfiança que a molts ens pugui inspirar aquesta expressió, tant el nom dels directors de la biblioteca—formada a l'entorn de "La Nova Revista"—com el de l'autor del primer volum, són una garantia que no es tracta de fer una literatura exsangüe.

En efecte, en "Cartes de lluny", Josep Pla no ha fet espiritualment cap renúncia important. Hi ha la mateixa barreja d'epicureisme i de fatalitat còsmica que en els altres llibres. Hi ha la seva sensualitat de planta arrapada fortament a la terra i el seu pessimisme resolt en indiferència.

L'única cosa una mica diferent que hi ha en "Cartes de lluny", gairebé no és més que el lèxic. Ell mateix, en el pròleg, explica humorísticament que ha volgut escriure un llibre fi. Ha suprimit, doncs, les expressions descordades i sovint de mal gust. La seva prosa, doncs, no ha fet més que guanyar. Probablement, l'esforç per suprimir-les no haurà estat gaire gran. Més aviat li devia costar d'emprar moltes d'aquelles expressions que eren realment inútils als seus llibres. Era el pebre que hi posava per excitar els paladars verges o estragats. Als imitadors de Josep Pla, això els haurà defraudat força, però els haurà també ensenyat a malfiar-se de les estridències i de tot allò que hi pot haver de moda passatgera i fins d'auto-reclam en els treballs d'un escriptor o d'un artista.

Aquest nou llibre de Pla, tal com és ara, és el seu llibre més bellament escrit. El d'un tarannà més poètic. Per un gust paradòxic li ha volgut posar un

títol planèr: "Cartes de lluny". Tanmateix, l'estil no té res de planer ni res d'epistolar. És una col·lecció d'articles d'un caient líric i humorístic: paisatges i ciutats, gairebé tots de terres del Rhin en amunt. Les seves descripcions no sorprenen per l'exactitud ni per la precisió del dibuix. Les coses s'hi veuen més aviat com esfumades, amb grans taques denses de color. El color s'enfebra en les retines de Pla i agafa sempre un punt de corrupció que el fa més gras i violent.

La visió de les coses que ens tramet Josep Pla, és sempre molt personal, d'home que vol mirar la vida amb les pròpies retines i que té una consciència insubornable a acceptar la visió corrent o clàssica d'una ciutat o d'un paisatge. Quan la seva visió, malgrat tot, s'adapta a aquesta visió corrent, aleshores la resol en un seguit d'imatges i de variacions grotesques: l'humor substitueix el lirisme. És a dir: Pla és humorístic allí on els altres són lírics. Reserva el seu lirisme per als paisatges on els altres serien humorístics, o per a aquells que per a ell són verges encara de literatura.

La fugida, però, cap a l'humorisme i al grotesc, és una nota constant en aqueixes visions de ciutats i de paisatges. Sembla que sigui una mena de sobreeixidor per a no deixar fer massa densos els estats emocionals, ni massa profunda i constant l'admiració. En la majoria dels articles hi ha una barreja de pintura d'ambient i d'anècdota que, sovint, sota una aparença banal i fins poca-solta, vol concretar la psicologia d'un poble o d'una raça.

Tots els articles aplegats en "Cartes de lluny" són verament interessants. S'hi destaquen, però, sobretot, els que titula "De la terra i del cel d'Holanda", "D'un diumenge a Dinamarca", "Del país d'Hamlet", "D'una nit a la bàltica", "Dels noruegs", "Dels boscos escandinaus"... Mai, enlloc, la prosa de Josep Pla no ens ha semblat tan treballada. La seva adjectivació esdevé potser més suggestiva encara i, sobretot, més diversa. La frase es fa més rítmica, més suau; té insospitades modulacions i melodies. És, en fi, on Josep Pla és més poeta.

* * *

Carles Soldevila aplega, en un petit volum, una tria de "Fulls de Dietari" feta per ell mateix. Tria? Potser sí, però evidentment una mica confiada a l'atzar. Entre els "Fulls" no recollits, deu haver-n'hi de tan subtils com entre els recollits. Per això cal lamentar que el volum sigui tan breu, o que el seu autor no hagi decidit publicar-ne diversos volums. Cal esperar, però, que tot vindrà amb el temps.

En els "Fulls" de Soldevila hi ha dos aspectes essencials a remarcar: el de l'idioma i el de l'eficàcia educativa.

Si Ors afinà el català per a la filosofia, si Carner el féu un instrument me-

ravellós per a la poesia i Rovira i Virgili li donà una singular eficàcia polèmica i política, Carles Soldevila li ha injectat la gràcia i l'agilitat per a l'anècdota, la ironia i el somriure lleuger.

A les coses que per ésser massa casolanes no tenien entre nosaltres una expressió literària, Soldevila els l'ha retrobada moltes vegades; a expressions que, en recatalanitzar-se, esdevenien rústegues en mans dels escriptors vuitcentistes, ell els ha donat una polidesa ciutadana.

Sovint la seva troballa ha estat allò tan simple de l'ou de Colom. La solució era a l'abast de qualsevulla. No calia ésser un filòleg ni saber grec i llatí per encertar-la. Era un excés de complicacions, de prejudicis moltes vegades, el que feia la solució difícil. En fugir, per exemple, d'un castellanisme, es queia en un altre de més greu, però més rebuscat encara. Soldevila, doncs, amb el gust per les coses naturals i senzilles, ha ajudat molt a combatre aquest encarcarament del nostre idioma. És un dels escriptors que més ha treballat per a fer-lo dúctil i manyac, apte, sobretot, per a la bella expressió de les coses vulgars.

I això, més que en els seus contes i novelles, d'estil més treballat; més que en el teatre, on l'expressió no frueix d'una llibertat tan gran, ha pogut fer-ho des de la seva tribuna del "Full" quotidià.

De vegades diríeu que alguns dels "Fulls" han estat escrits precisament per oferir una gentil expressió literària i alhora adorablement simple, a qualsevulla expressió familiar, refulgent, fins aleshores, a la llengua. I si no ha estat així, almenys el bon gust amb què ha tractat aquestes qüestions, li ha fet trobar solucions insospitades. Per això el "Full" quotidià de Soldevila ha tingut una benfactora influència, no solament entre els escriptors joves, els quals tots li són deutors d'alguna cosa, sinó fins sobre tots els catalans d'una cultura mitjana. La polidesa sense rebuscament, que avui el català agafa als llavis de moltes persones corrents, es deu en gran part a la popularitat aconseguida pel "Full de Dietari".

Però això, en certa manera, entra ja en l'eficàcia educativa del "Full". Els seus fulls comporten moltes vegades una lliçó—oh, una lliçó somrient, sense pedanteria!—d'afinament espiritual i ciutadà. Espectador embadalit de la vida que passa, no deixa de contrastar, tanmateix, les fallides, els vicis i els defectes del nostre poble i, sobretot, de la nostra burgesia. I, sense deixar-se guanyar pel xovinisme tebió que corromp molts dels nostres apologistes actuals, ha sabut trobar el gest viril i alhora de ciutadana ironia, per combatre'ls d'una manera refinada i punyent.

Satíric molt sovint, la seva sàtira, però, és sempre apagada i discreta. Soldevila, per bon gust, defuig l'escàndol. Sap prou que l'escàndol obté sovint un èxit esclatant, però que la seva eficàcia és efímera. Allò que hi ha de més du-

rable en els clàssics, no és pas mai allò que escandalitzà llurs contemporanis. I en l'obra de Soldevila hi ha molt de clàssic.

* * *

"Marginàlia diversa", de Josep Maria Junoy, és un recull de pensaments d'aquest autor, en els quals, però, hi ha més literatura que filosofia. Molts d'ells són escrits, evidentment, per fer una paradoxa, per copsar una imatge, per lliurar-se al joc subtil que tant plau a l'autor, d'acumular antítesis, de fer classificacions. És un joc, però, que no entrebanca mai la seva frase. Les assonàncies que els mots antitètics produeixen sovint, les aprofita encara com a element melòdic. No volem dir, amb això, que Junoy sigui un escriptor àgil, almenys en el sentit corrent de la paraula. La seva frase precisa, però plena d'incisos, malgrat ésser curta, té alguna cosa de baix relleu, de treballat amb esforç, amb el burí sobre el marbre. Més que volar, es clava, s'incrusta, aprofundeix. De vegades la manera d'ordenar, de sistematitzar certes idees, amenaça de fer-lo esdevenir monòton. S'esmuny aleshores, però, i dóna a la frase un tomb insospitat que us sobta.

Hem dit que en els pensaments de Junoy hi ha més literatura que filosofia. Es comprendrà, després del que hem afegit, la significació que donem ací al mot literatura. No hi ha a la frase elements superflus. Seria realment impossible que hi hagués fullaraca en una frase gravada així al burí. La paraula, que sempre hi sembla copsada amb esforç—i amb amatent vigilància—es col·loca també, amb esforç, al lloc precís. La frase esdevé així densa, apretada, amb una mena de delimitació geomètrica, amb una certa precisió matemàtica. Tot això fa que l'estil de Junoy sigui un dels més personals i dels més torturats —dels més estilitzats—de Catalunya.

Singular escriptor! Emmetzinat amb totes les essències, amb totes les mixtures de l'art i de la literatura modernissims, diríeu que és per joc que, de vegades, fa filosofia. Però és un joc on arrisca—i això és el que l'ennobleix—l'ànima i el cor.

* * *

En un elegant fullet, Ambrosi Carrion publica el seu poema dramàtic "Niobe", recitat al Palau de la Música Catalana per Carme Buixadó.

Ambrosi Carrion, dels clàssics, més que la cultura, n'ha pres la humanitat. Per això "Niobe" pot reviure en els seus versos, amb tot el seu poder encisador i emotiu.

Estèticament, dels grecs, n'ha heretat, més que altra cosa, la gràcia de l'epitet alhora poètic i precís, i la noble serenitat. Els plecs harmònics del vers no

se li desfan ni en els moments més tràgics. El dol i la desesperació no lleven a "Niobe" bellesa a l'actitud. I, com en els grecs, a través de la tragèdia esborronadora, endevinen constantment la joia de cantar. Així el seu dolor no és depriment, com en els romàntics, sinó embriagador com un vi generós.

En aquest petit poema, Carrion, més que recollir els elements lírics que pugui suggerir el dolor de "Niobe", hi ha posat la medulla mateixa de la tragèdia. L'actitud i el plany i, sobretot, les llàgrimes, són el que ha atret més el poeta—poeta essencialment dramàtic a la fi—i allò amb què més aconsegueix de transmetre l'emoció al lector.

* * *

Sota el títol escaient de "Sembrant arreu", Jaume Collell fa un recull de peces oratòries pronunciades en festes i actes solemnes de Catalunya. Obre el volum un discurs presidencial dels Jocs Florals de Barcelona, celebrats l'any 1887. El tanca un altre discurs presidencial, de la mateixa festa, celebrada l'any 1925. En el primer, la paraula té un esclat triomfal, de roserars de primavera: "...un any sense Jocs Florals—exclamava l'orador poeta—semblaria que els rosers no han florit i que no han tornat les orenetes". En el darrer, la seva veu sona en les catacumbes. Els Jocs Florals no es celebraven entre els vivents. Eren els morts els que parlaven. Entre els Mestres en Gai Saber difunts, feien la tria de les composicions els Mestres vivents... No havien tornat, doncs, aquell any les orenetes—no han tornat encara—ni havien florit, en el roser, les roses. Jaume Collell no perdia, per això, la seva fe. "D'aquesta reposada—hi deia amb la seva mateixa embranzida jovenívola de trenta anys enrera—en vindran esplets abundosos, anyades plenes i granades".

Aquesta fe incommovible és el que anima tots els discursos i parlaments de Jaume Collell. És el que els dóna vibració i calidesa; el que els fa generosament combatius. Per ella, Jaume Collell ha esdevingut, més que literat, apòstol i, encara, cavaller de l'ideal.

És per això que en els seus discursos, més que la prosa afinada i estilitzada de l'escriptor artista, admirem la vehemència, la vena inesgotable, la riquesa del verb, de l'escriptor de raça.

Aquest volum, magnificament editat a despeses del senyor Cambó, és encara una guspira—i no de les menys roents—de l'homenatge que Catalunya tributà al periodista octogenari, al noble ancià i a l'apòstol del sentiment pairal.

* * *

La "Biblioteca Europa" publica "Ídol vivent", novella pòstuma d'Ignasi Folch i Torres. És una novella d'acció molt dramàtica que es desenrotlla en

ambients senyorívols i refinats. És un caire de novella poc cultivat entre nosaltres i que té, per endavant, terrenys amples i verges a explotar. Llàstima, tanmateix, que en la novella de Folch i Torres hi hagi de vegades una certa feixuguesa d'estils i algunes incorreccions que els mateixos editors haurien pogut esmenar fàcilment. També cal lamentar el bilingüisme d'algunes escenes, malgrat sigui per produir efectes humorístics. És un recurs fàcil, del qual s'ha abusat massa entre nosaltres.

Llevat, però, d'aquests defectes, cal reconèixer que "Ídol vivent", com tota l'obra del malaguanyat escriptor, és escrita amb la màxima honradesa literària.

* * *

La "Col·lecció Popular Barcino" segueix amb la seva activitat normal. Un dels volums darrerament apareguts és el "Macbeth", de Shakespeare. La publicació d'aquest volum fa enyorar novament la traducció completa al català de les obres del gran dramaturg anglès, empresa de la qual tan sovint es parla i que convindria que no trigués a esdevenir realitat. La nostra dramàtica potser en sortiria enfortida. Més d'un cop hom ha parlat de la timidesa que tenen els nostres dramaturgs d'acarar-se amb el mal. Hom els ha retret i tot la frase de Gide: "És amb els bons sentiments que es fan les obres dolentes".

Shakespeare s'acara en aquesta obra amb dues ànimes tèrboles i ambicioses, a les quals l'ambició porta al crim. I mai ni l'ambició, ni la tortura dels penediments, no han tingut un pintor més lúcid i terrible. "Macbeth" és una de les grans tragèdies del període de la maturitat de Shakespeare. És una obra de realitat i de poesia. La veritat dels caràcters és embolcallat per un ambient poemàtic. Diríeu que la consciència dels protagonistes trenca els seus límits i s'expandeix al seu voltant per crear una aura terrible, d'encisos, de bruixeria i d'allucinacions.

C. A. Jordana ha fet una traducció amorosida de l'obra de Shakespeare. El seu català diamantí ens sembla, però, una flor excessivament delicada per assolir els cims alterosos i esquerps de Shakespeare. Malgrat això, el segueix dòcilment. És familiar i planer en les escenes que tenen aquest to. És greu i noble en els moments en què Shakespeare encén les tempestats del seu lirisme llampeguejant.

* * *

Un altre volum de la "Col·lecció Popular Barcino" és "El metge per força", de Molière. És una d'aquestes obretes que Molière intercalava entre les obres que creia de més empenta, per a donar al seu públic una mena de descans. "Aquesta gent—deia—no s'acomodarien de cap manera a una elevació

contínua de l'estil i dels sentiments". Resta, altrament, com una de les obretes més característiques del teatre de Molière. Com diu, amb encert, el traductor, "és solament una farsa; però és la més bella farsa de Molière, i la seva vivor compensa de sobres la seva lleugeresa".

La traducció és firmada per Arnau Bellcaire. Un punt dolç d'arcaisme fa com d'època el català de la traducció. Conserva, però, l'agilitat i el to planer del diàleg de Molière: d'aquest diàleg que és un mestratge excellent per a la comèdia lleugera, i en el qual els homes de teatre de gust més sensible i afinat, cerquen encara un model i fins una inspiració.

* * *

A la mateixa col·lecció, Josep Lleonart publica el volum primer d'un "Manual d'Història de la cultura". És un llibret ple de dades interessants i curioses. Lleonart fa història i presenta l'evolució de totes aquelles coses materials que diríeu avui necessàries a l'home, però que no sempre ho han estat. És una idea lloable la d'haver escrit aquest manual. Hom troba així recopilades i vertebrats molts aspectes de la vida de l'home, per conèixer els quals en conjunt cal una cultura molt diversa.

El volum està dividit en capítols breus. Cada un d'ells presenta, d'una manera molt sintètica, el que han estat la família, l'habitació, els aliments, etc., des de les èpoques més remotes a la vida actual. És, però, l'evolució material—repetim—d'aquestes coses el que Lleonart comprèn amb el mot de cultura. El perfeccionament i l'evolució de les institucions en l'ordre espiritual és ja, per a Josep Lleonart, un afer de civilització, i escapa naturalment a l'abast de la seva obra. Aquesta separació del que pot significar civilització del que significa cultura, fa el manual molt més útil des del punt de vista pràctic. Permet, sense divagacions, de presentar esquemàticament els fets.

Malgrat el to d'esquema, no manca al manual amenitat. L'estil té aquesta normalitat elegant, de frase neta, impecable i ben retallada, característica ja en Josep Lleonart.

* * *

F. Pujol i Algueró publica, en un breu volumet, unes "Orientacions d'excursionisme". El pròleg de J. M. Batista i Roca és una garantia de la bondat del llibre. Més que d'una obra doctrinal, es tracta d'una obra encaminada a espiritualitzar l'excursionisme. És a dir, a desvetllar en els excursionistes el sentiment de la bellesa del paisatge, i a ajudar-los a la formació del caràcter.

És escrit amb una prosa normal, llisquent i ben tallada.

DOMENEC GUANSÉ

L'Art

Exposicions. — Conferències. — Moviment arqueològic. — Moviment bibliogràfic, etc.

A la Sala Parés es presentà el ple de l'Agrupació d'Aquarel·listes, inferior a l'exposició d'altres anys. Alhora vingué l'exposició de paisatges de Rafel Benet i més tard la de retrats del senyor Ernest Santasusagna i, per fi, una copiosa exhibició d'aquarelles del senyor Miquel Bernabeu.

A les Galeries Laietanes veiérem les exposicions d'olis dels senyors Laureà Barrau, A. de Ferreter i Martínez Tarrasco. Després, més olis dels senyors E. Batlle, A. Bas, M. Felez i M. Olivé. Per fi, les del senyor Joan Cardona, figures a l'oli, de la senyora Antònia Ferreres i el ple de l'Associació d'Art, amb obres dels artistes Amat, Barrenechea, Calsina, Mestres, Ribas, Rocamora, Segimon, Valls, Josefa Serravinyals, Teresa Fàbregues, Teresa Condemines i Lola Bech.

A l'Estudi Arenyes es presentaren els artistes Lluís Mercadé, amb un bell recull de paisatges molt personals; Alexandre de Cabanyes, amb les seves marines i paisatges, i els artifexs Fargnoli i Alegre, amb les capses de fusta de sempre i amb destres ferros forjats.

La nova sala "La Pinacoteca", del Passeig de Gràcia, s'estrena amb una petita però selecta exposició de retrats femenins del segle XIX cap endarrera. Després hi fa bella parada de paisatges Iu Pascual.

A les Galeries Dalmau es presenta un interessant pintor valencià, Enric Climent, amb temes còmics dibuixats, aquarel·lats i pintats a l'oli, i un altre no menys interessant pintor català, el qual també exhibeix per primera vegada petits temes d'interior i de carrer, Pere Elias, noms que caldrà probablement retenir. A la Sala Busquets, paisatges a l'oli de Domènec Soler i temes figuratius de Daniel Sabater.

* * *

Fora de Barcelona, el moviment artístic s'ha manifestat amb les següents exposicions: A Olot el senyor Miquel Pagès presenta una serie de caricatures en el local anomenat Les Tres Portes. A Mataró l'activa Societat Artística i Literària organitza a la casa Altabella una exposició de l'obra multiforme del projectista Enric Monserdà, recentment desaparegut. A Terrassa, en el local d'"Els Amics de les Arts", exposa els seus olis el senyor Isidre Odena, i al Saló Alavedra fa altre tant el pintor G. Capdevila. A Vic és Dàrius Vilàs qui exposa a la Sala Bigas el projecte de pintura mural del claustre de la Seu vigatana, a base dels passos del Via Crucis. A Manresa, a l'Ateneu Obrer, s'obre una triple exposició d'artistes sabadellencs, els senyors Burgués, Casademunt i Gorro, ceramistes els dos primers i aquarellista el darrer. Per fi, a Girona, exposició de nines a la Galeria de Bells Oficis, les quals són creació de la senyoreta Assumpta Cid.

* * *

Les conferències que hom ha donat a Barcelona durant el mes de març són les següents. Al Centre Excursionista de Catalunya l'arquitecte Jeroni Martorell parlà de la restauració de les Cases de Canonges, de darrera la Seu. Després, un altre arquitecte, Cèsar Martinell, dissertà sobre la dinastia dels escultors Bonifàs, de Valls, des de les darreries del segle XVI fins al començament del XIX. En el local dit "Basar de l'Obrer", el senyor Emili Jové descriví les seves impressions artístico-historicistes d'un viatge a Roma. Al Cercle Artístic de Sant Lluc l'arquitecte Joan Bergós parlà de la Seu Vella de Lleida. Al Teatre Goya el senyor Rubio Borràs dissertà sobre el pintor Goya. Al Foment de les Arts Decoratives l'arquitecte Bassegoda i Amigó parlà del temple de Santa María del Mar, i l'endemà, que era el diumenge, dia 18, amplià sobre el terreny els punts principals del seu anàlisi d'aquella basílica gòtica. A l'Ateneu Enciclopèdic Popular continuaren les lliçons del senyor F. Duran i Canyameres, referents a l'escultura gòtica catalana. Aquestes foren les darreres lliçons del curset. Per acabar, el Director de l'Institut Francès, senyor L. Bertrand, parlà sobre els estils de l'art aplicat modern i sobre història del moble.

Fora de Barcelona els conferenciants foren tant o més actius que a la capital. A la sala d'actes de la Societat Valls Esportiu, de Valls, el senyor Vicents de Moragues continuà la seva sèrie de conferències de mesos anteriors sobre la influència directa de Hans Holbein en les composicions dels tapissos de Tobies que conserva la Seu de Tarragona. L'incansable Mn. Josep Colomer continuà el seu apostolat sobre la Glòria de Poblet; al Centre Catòlic d'Igualada parlà de l'Espiritualitat i Grandesa de Poblet; a l'Ateneu Arenyenc, d'Arenys de Mar, desenvolupà el mateix tema. A Granollers, a la Biblioteca Popular, el catedràtic senyor Albert Castillo parlà sobre Glozel, i es pronuncià contra l'autenticitat de les tro-

balles que tant han fet parlar. A Palma de Mallorca, el P. Miguel Alcover, jesuïta, féu el panegiric d'Antoni Gaudí en el Museu Diocesà. El senyor Carreres Candi parlé en l'Ateneu de Tortosa sobre l'Aljama dels Jueus tortosins. L'arquitecte Jeroni Martorell dissertà al Casino del Comerç, de Terrassa, sobre la catedral primitiva d'Egara. Al Centre Excursionista de la mateixa ciutat, el senyor Joan Santamaria dissertà sobre Ripoll i Poblet. Al Centre Excursionista de Lleida, el professor de la Normal, senyor Josep Pinyol, parlà sobre Poblet. A la Schola Cantorum, de Sabadell, l'arquitecte Cèsar Martinell parlà sobre el monestir de Poblet. A Girona, a l'Ateneu, el professor Bosch i Gimpera parlà de les troballes de Glozel en el sentit de negar-ne l'autenticitat. A París, a l'Académie des Inscriptions, el senyor Puig i Cadafalch parlà de la gènesi de l'art romànic a Catalunya.

* * *

L'arqueologia registra, durant el mes de març, els fets següents: A Castelló de la Plana, en enderrocar una casa, hom descobreix restes arquitectòniques importants, dels segles XIV i XV. A Castelló d'Empúries, en restaurar el retaule de l'Assumpta que hi ha a la Seu d'aquella població, hom descobrí valuoses pintures italianes; a la nau esquerra d'aquella església fou descobert també un retaule, que hom diu si serà d'autor català quatrecentista, molt valuós. A Girona hom no descuida pas l'empresa de restaurar la capella de Sant Nicolau; ara la Direcció de Serveis Culturals d'aquella Diputació ha lliurat un informe conscienciós sobre la gran importància de l'edifici i la necessitat de la seva restauració. A Poblet, la Comissió de Monuments de la província de Tarragona ha descobert en les ruïnes d'aquell cenobi importants bocins d'escultura, corresponents als sepulcres reials, als dels Cardona i a altres. La susdita Comissió ha curat de seguida de reconstruir el que aquestes troballes permetin, d'aquells mausoleus i sepultures menors. A Mallorca hom aconsegueix la quantitat de 25.000 pessetes per a obres de conservació del claustre gòtic de Sant Francesc. A Barcelona, al carrer de la Palma de Sant Just, després del mosaic de paviment romà descobert setmanes abans, hom descobreix restes d'una via romana, amb el seu enllosat, la claveguera i els desguassos de les cases en aquesta claveguera; es tracta d'una claveguera romana descoberta justament dintre de la claveguera moderna. La susdita via romana travessa el carrer de la Palma de Sant Just, ço que no permet una gran extensió d'exploració arqueològica.

* * *

El moviment bibliogràfic ens dóna el segon volum de la *Historia de Oriente* del professor Bosch i Gimpera. Apareix el volum XII de l'*Archivo de Arte Valenciano,* corresponent a l'any 1926, i que és segurament el més important que

s'ha publicat durant aquests dotze anys. A París és editat *L'Art Roman*, de Josep Puig i Cadafalch, edició francesa d'*El primer art romànic a Catalunya*, si es pot dir així, tota vegada que l'obra original no ha estat publicada ni deurà esser-ho. Al Pavillon de Marsan, a París, Marian Andreu exhibeix en exposició collectiva una sèrie d'aiguaforts destinats a edicions de bibliòfil de llibres francesos. La revista *L'art Vivant*, de París, publica una bona informació del Museu d'Art romànic barceloní, obra del senyor Narcís Masó. Josep Lleonart publica a la Collecció Popular Barcino un *Manual d'Història de la Cultura*. Carles Rahola ens dóna, en forma d'elegant fullet, la seva conferència del mes de novembre sobre *L'Amor als Llibres*, i el senyor Narcís Ricart segueix llançant al mercat noves sèries de les seves belles postals artístiques.

Publicacions rebudes

Pedro Bosch Gimpera. *Historia de la Antigüedad. - Primera Parte. - Historia de Oriente*. 2 vols. in-8.º, de 760 pp. cada un, amb nombrosos gravats i mapes: Barcelona. Sucesores de Juan Gili, S. A., 1928. — És probablement la primera història d'Orient publicada a la Península Ibèrica, la primera en el temps. Pel que fa a la qualitat no crec pas que dintre el tipus de manual n'hi hagi cap que la superi en les altres terres. És una obra completíssima, rigorosament científica i informada en les millors fonts de l'orientalisme i en les dades més recents de la historiagrafia i de l'arqueologia. El pla d'aquesta Història de l'Orient és molt ben vist dintre la seva amplitud, i després es desenvolupat amb una precisió admirable, amb un mètode perfecte, el qual permet en tot moment de lligar caps en el complex conjunt, rememorar-los i relacionar-los convenientment.

L'autor ha sabut evitar la monotonia i l'eixarreïment; els dos gruixuts volums es llegeixen amb delectació i deixen una impressió poderosa d'aquella vastitud de fets. El senyor Bosch i Gimpera ha sabut també sistematitzar les diverses matèries que tracta; les ha sabut ordenar tan perfectament que el llibre esdevé manejable en qualsevulla moment del nostre treball futur i per a qualsevulla matèria de les moltes que comprèn; és un llibre de consulta molt complaent. Demés, és concís, honest, sapient, segur, equilibrat, imparcial i clar. Es veu ben bé a la lectura de l'*Historia de Oriente* de Bosch i Gimpera, que aquest professor és un erudit enormement preparat, perquè en les mil cinc centes o mil sis centes planes de text no es troba ni una engruna d'ostentació erudita.

És un fet que admira, aquest llibre tan ben atapeït de totes les coses fins ara incontables de l'Asia enorme i és admirable; la traça de tan bé resumir-les i coor-

dinar-les amb serenitat; és sorprenent en un home tan jove com Bosch i Gimpera, la preparació científica que representa de poder portar a bona fi una empresa tan àrdua, tan eriçada de problemes i tan enrevessada, i de realitzar-la amb l'aplom i la frescor que traspuen d'aquella prosa, amb una netedat de conceptes i amb una claredat de criteri raríssims avui dia, àdhuc a França mateix, on la claredat i netedat d'exposició són virtuts tradiiconals. En el cas de Bosch i Gimpera, aquestes virtuts ressalten més, perquè el lector ha de constatar que l'ús de la llengua castellana fa violència al seu esperit i l'obliga a una sintaxi i a una prosòdia sovint defectuoses, ço que en una altra ploma seria causa de confusió i enuig.

Són d'una gran utilitat els mapes nombrosos que ens expliquen gràficament els successius moviments de pobles, encara que potser aquests mapes, que certament són nombrosos, són, cada un en si, un xic restringits de nomenclatura.

D'aquesta Història de l'Orient es pot ben dir que ningú no se'n podrà estar, ni savis ni profants i per a tots és un llibre de primera necessitat. I no ens estranyaria gens que aviat fos traduït a una o vàries llengües estrangeres, perquè, ho repetim, un manual de la Història d'Orient tan ben resumit i ordenat no creiem pas que existeixi ni a Alemanya.

Josep LLEONART. *Manual d'Història de la Cultura.* Vol. I, 67 pp. in-16.º. Collecció Popular Barcino, Editorial Barcino. Barcelona 1928. — El nom de l'autor, una de les primeres figures de la nostra literatura, ja és una garantia del valor d'aquest primer volumet de la Història de la Cultura. Lleonart no és solament un bon literat, un admirable estilista, sinó que és un home d'altíssima humanitat, un escriptor que ha viscut a prop del cor de Goethe, i després ens retornà de les terres germàniques amb les vestidures impregnades de les millors olors de la caseta de Weimar. És a dir, que aquest vol. 36 de la Collecció Popular Barcino és un llibre emocionant i encisador—i això només com a torna del seu pes científic, del seu didactisme—. És un llibre bo, bell i útil que fa desitjar de seguida els volumets successius. La civilització hi és destriada en tota la seva diversitat i hi és narrada amb una simplicitat i una concisió tan suculentes que semblen per ésser recordades com el parenostre. És del millor que en el gènere de divulgació han produït les premses catalanes.

Carles RAHOLA. *L'amor al llibre i els grans amics del llibre.* Fullet in-4.º de 46 planes amb gravats. Tallers de la Casa de Misericòrdia. Girona, 1928. — El text d'aquest fullet, que és una obra de luxosa tipografia, és l'edició d'una conferència donada per Carles Rahola el dia 3 de novembre de l'any passat a la Biblioteca Popular de Figueres. Encara que no consta a la portada, aquest treball és editat per la Comissió Permanent de la Diputació de Girona.

El que dèiem suara de l'art de ben dir de Josep Lleonart, podríem repetir respecte la literatura de Carles Rahola, gironí de primera classe. Podria aquest magnífic escriptor parlar-nos de les coses més banals, i ens delectaria de la mateixa manera que en parlar de coses elevades. Aquesta conferència de Carles Rahola és el panegíric del llibre, àdhuc del llibre humil. El conferenciant en parla com d'un ésser viu i benfactor, amb la mateixa unció i el mateix fervor que un predicador ens parla dels sants i de llurs miracles i virtuts.

El text va ilustrat amb reproduccions de bons exemplars de manuscrits miniats i d'algunes edicions riques d'antics llibres catalans i estrangers. Des del punt de vista tipogràfic, l'edició és bella i perfecta.

ANTIQUES. Boston. Març 1928. — El darrer número de l'important *Magazine* de col·leccionisme, és dels més interessants. Aquesta publicació està decididament en un moment d'ascensió i cada número sembla excedir l'anterior. El Director inicia com de costum el text amb un *Attic* que és miscel·lània de petits comentaris sobre fets determinats del col·leccionisme. En l'*Attic* de març sobresurten dos comentaris, l'un d'ells sobre papers pintats primitius francesos, l'altre sobre vaixella de planxa de ferro pintada o lacada amb temes florals, gènere que estigué molt de moda en tot el món civilitzat durant el període isabelí i abans. Tots recordem aquelles grans safates negres amb grosses flors llampants que a casa l'àvia sortien a taula el dia de les grans festes. Aquest gènere, doncs, aplicat a la vaixella que en podríem dir del desdejuni, és el que estudia el senyor H. Faton Keyes; i ens assabenta de moltes coses saboroses que mai nosaltres no hauríem probablement verificat pel conducte de les altres revistes d'art antic. Altre tema important d'aquest primer article de la revista *Antiques*, és una notícia sobre la vaixella anglesa de Spode, amb decoració impresa. Molt important és també un estudi del susdit Director sobre l'autentificació de la ceràmica de Lowestoft. *The Village Tinsmith* és el títol d'un altre estudi de la senyora Mabel M. Swan sobre les primitives obres de llauner als Estats Units. Matèria molt més interessant i bella del que a simple vista podria semblar. Una notícia sobre la fàbrica de vànoves de Tyler, per una descendent del fundador d'aquella remota manufactura americana, la senyora Etta Tyler Chapman, és també de gran interès i, per a nosaltres europeus, un article ple de novetats i de suggestions. El senyor A. E. Outerbridge, Jr., és l'autor d'un treball sobre l'orfebreria de filigrana, en el qual ens són ofertes dades precioses sobre la matèria. Tots aquests articles, i altres que per a nosaltres no són tan interessants, estan profusament ilustrats, i a la perfecció, amb fotogravats i tricomies.

CIUTAT. *Ideari d'Art i cultura*. N.º 16. Manresa, 1928. — Aquest número darrer de la bella revista manresana publica entre altres textos una glossa de

l'art de Manuel Hugué escrita per Josep M.ª de Sucre i ilustrada amb reproduccions d'obres pictòriques i escultòriques d'aquest artista. L'edició és impecable com de costum.

L'Amic de les Arts, núm. 22. Sitges, 29 de febrer de 1928.—Publica uns comentaris sobre art, obra del senyor S. Gasch, i un article sobre estètica d'avant-guarda, signat per Salvador Dalí i titulat *Nous límits de la Pintura*. Acompanya al text una bona reproducció d'un retrat pintat per J. Sunyer, altres reproduccions de dibuixos geomètrics i surrealistes d'Alfred Sisquella i de Ramon Sunyer, i un boix de Fr. Canyelles.

Barcelona Antiga. Nova sèrie de quinze postals. — La darrera edició de postals de la Col·lecció "Barcelona Antiga" és tan ben reeixida i escollida com les anteriors. Aquesta sèrie val sobretot per les reproduccions dels grans plafons de rajoles historiades que decoren el vestíbul de la Casa de Convalescència i que tan rarament foren reproduïts que bé es pot dir que eren inèdits. La sèrie comprèn també les reproduccions d'esglésies i de recons sòrdids i pintorescos de l'antiga Barcelona que a poc a poc va desapareixent.

Joan SACS

PERIÒDICS i REVISTES

Shakespeare i la ràdio

La premsa anglesa s'ocupa amb intensitat de la qüestió relativa a la fundació d'un teatre shakespearià a Londres. Amb aquest motiu han estat debatudes de bell nou les eternals qüestions que suscita l'obra dramàtica de Shakespeare: entre altres, la qüestió de la seva popularitat a Anglaterra, probablement inferior, en opinió dels propis anglesos, a la popularitat que gaudeix en altres països; i la qüestió de si els drames de Shakespeare són per a ésser llegits o per a ésser vistos i escoltats en representació teatral. Responent a aquesta darrera qüestió, el distingit autor i periodista Hamilton Fyfe, en un article publicat en *The Radio Times*, sosté que, artísticament, els drames de Shakespeare tenen més probabilitats de triomfar emesos per la ràdio que representats damunt l'escena com a drames pseudo-realistes.

Aquesta afirmació pot semblar a primera vista una *boutade*, però Fyfe no deixa d'argumentar-la amb destresa. Ni la lectura, ni la representació—almenys tal com ens és donada avui—són capaces de satisfer-nos suficientment.

"No podem gaudir tota la sabor i la sonoritat del llenguatge de Shakespeare—diu—, llegint nosaltres mateixos les seves obres. Ell va escriure versos per a ésser declamats. Va escriure moltes escenes, l'efecte de les quals depèn, en gran part, de la rapidesa tallant i colpejant del diàleg. Us calen, per exemple, veus diferents en l'escena de Brutus i Cassius; us calen constantment en *Hamlet;* llur absència treu a *Othello* la seva punyent emoció. També *Romeu i Julieta* han d'ésser escoltats, si la història d'aquests amants dissortats ens ha de commoure com hauria de commoure'ns."

La lectura, doncs, resta descomptada. I la representació? La representació ens dóna el so, però ens el dóna sovint deformat, i ens el dóna amb altres moltes coses que no fan sinó malmetre'l.

Ens el dóna deformat per l'obsessió que tenen, els actors, de la naturalitat i del realisme, per la seva manera de dislocar els versos, per la seva incomprensió de l'esperit de certs passatges:

"L'exemple més manifest d'aquesta falta—escriu l'articulista—es troba en la manera de dir el passatge *Ésser o no ésser*. La manera de fer-ho, la sola manera, la manera com Shakespeare entenia que havia d'ésser fet, és de declamar-lo. Moure's per l'escena, seure inquiet en una cadira, treure's les frases com si fossin idees que acabessin d'acudir al pensament del qui parla, és alhora fer malbé llur bellesa i enfosquir llur sentit."

I què direm de la presentació de les obres? Tot això resta solucionat amb la utilització de la ràdio. Els actors poden ésser escollits tenint en compte solament llurs veus i llur manera de recitar els versos. No els vindrà la temptació de fer-los malbé amb gestos ridículs, els recitaran com els recitaven els actors de l'escena elisabetiana. La nostra imaginació crearà les decoracions i els tipus. Escoltarem, en fi,, còmodament installats, sense necessitat de sortir de casa.

Naturalment, hi ha encara una altra solució i Hamilton Fyfe no deixa d'indicar-la i fundar un teatre nacional, sostingut per les corporacions públiques. Mentrestant, però, la idea d'aquest escriptor ens sembla força acceptable, tot i que la seva crítica dels actors shakespearians és potser massa absoluta i que n'hi ha alguns qui escapen al seu blasme sever.—F. S.

Les abstinències permanents

El cas admirable de Teresa Neumann, la visionària de Konnersreuth, qui sembla no haver pres cap aliment des de Nadal de 1926, ha posat de bell nou en actualitat la qüestió de les abstinències permanents. Un fragment d'hòstia mullada en tres grams d'aigua constitueix l'únic aliment quotidià de la visionària. En agost de l'any passat vint-i-dues mil persones van ésser admeses a la seva vora. Monsenyor Hanck, l'arquebisbe de Bamberg, ha fet saber que l'estigmatitzada (també ho és) serà sotmesa a la llarga i pacient enquesta d'una comissió eclesiàstica. Exclosa tota possibilitat de frau, la comissió haurà de decidir si es tracta d'un estat mòrbid o d'un estat de gràcia, d'una malaltia o d'un miracle.

Comentant aquests fets Albert Kohler escriu en el *Journal de Genève*:

"Els precedents seran, sens dubte, considerats amb cura, i l'hagiografia n'ha registrat un nombre tan gran, que el canonge Ribet, jutge competent en la matèria si n'hi ha hagut, els declara innumerables. Limitem-nos a recordar que, segons el testimoni de llurs biògrafs,

durant dotze anys, la Santa Eucaristia fou tot l'aliment de Santa Angela de Foligno; durant divuit, el de Santa Liedwine, i que, durant períodes indeterminats, fou també el de Santa Coleta, el de Pere Alcàntara, i el de les dues Caterines, l'una de Siena i l'altra de Gènova, dues santes que foren dones d'una alta i poderosa activitat. En fi, n'oblidem l'humil frare Klaus, el nostre Nicolau de Elüe, del qual la pretesa abstinència de més de vint anys constitueix el més venerable dels "records" eremítics. Una performança que, si ha estat atansada, no ha estat encara atesa."

A pesar d'aquests fets que els escèptics podran atribuir, més que a una realitat, a un entusiasme apologètic, Albert Kohler en recorda d'altres. Esmenta el passatge d'Ibn Khaldun:

"Sota el regnat del Soldà Abul'Hazen i en presència dels meus professors, van portar al davant d'aquest príncep dues dones, l'una nascuda a Algezires i l'altra a Ronda. Feia dos anys que havien renunciat a tota alimentació, i havent-se'n propagat la remor, es volgué posar-les a prova. La remor fou completament verificada i elles van seguir així fins a la mort."

Exemples semblants ens són fornits també pel faquirisme, i des del segle XVII les narracions dels viatgers que van travessar Pèrsia i l'India ens els van assenyalar amb insistència. Sense anar tan lluny, trobem una mica pertot casos d'aquesta mena. Albert Kohler n'explica alguns. Vet-ne ací un dels més curiosos:

"En 1896, els periòdics científics van parlar a llurs lectors d'una pagesa francesa de quaranta cinc anys, Zelic Bourieu, qui havent perdut el seu pare i quatre fills, havia resolt no tornar a prendre cap aliment, obsessionada com era per la fòbia de les metzines. Les gents la coneixien així des de feia nou anys, quan fou internada a l'hospital de Burdeilles, a instigacions del seu metge, el Dr. Lafont. Després de cent vint-i-cinc dies d'una estreta vigilància, calgué deixar-la anar sense que hagués absorbit ni una mica d'aliment. I sempre xerrant, sempre gesticulant, aquesta dona magre i negra, de pòmuls rosadencs i llavis acolorits, se n'anà tal com havia vingut."

Un altre cas impressionant és el de Mary Thomas, una octogenària gallesa, que, segons nombrosos testimonis de la seva tranquilla existència, no havia pres cap aliment des de feia mig segle!

Quina explicació va donar la ciència a aquests fenòmens? Com en força casos semblants, al començament va negar. Però, davant la impertinent obstinació dels fets, li calgué imaginar alguna altra cosa. I és la teoria del doctor Charbonnier-Debatty la sola que, dins l'ordre natural, hagi semblat digna d'ésser presa en consideració:

"Partint de la certitud que l'azot, l'aigua i el carboni resten els elements indispensables per a la vida, el Dr. Charbonnier va afirmar i s'esforçà a demostrar que l'organisme hu-

mà mancat d'aliments, arribava, per una lenta acomodació de la pell i dels pulmons a poar-los dins l'aire ambient, endosmòticament, a la manera de les plantes."

Aquesta tesi ardida es troba d'acord amb una de les tradicions més venerables dels savis de l'India: aquella que explica per què prescriuen la respiració rítmica a llurs adeptes, els quals, si hem de creure la Baghavat Purana, "a partir del quart mes, no es nodreixen sinó de l'aire". — F. S.

Taine i la intel·lectualitat catalana

A *La Publicitat* del dia 22 d'abril, la crònica de Rovira i Virgili estava dedicana a Taine, i especialment a la influència d'aquest damunt la intellectualitat catalana. Heu-vos ací el dit article:

"Ahir va fer cent anys que nasqué Hipòlit Taine. Els millors diaris li dediquen aquests dies un ample espai, i la seva efígie de pensador melangiós apareix entre les columnes de prosa periodística. Avui, a casa nostra, el nom de Taine no té una gran lluïssor. La influència del gran escriptor francès s'exercí profundament sobre alguns dels nostres homes assenyalats del tomb del segle. Les generacions noucentistes han llegit molt poc Taine, i no han estat influïdes per la seva filosofia.

Vint anys enrera, Taine era a Catalunya una viva actualitat espiritual. Homes ilustres que aleshores tenien una intervenció preponderant en la vida pública catalana, eren deixebles i admiradors de Taine. Podem citar Ildefons Sunyol i Prat de la Riba. L'empremta tainiana era més extensa damunt Sunyol, al qual podríem qualificar de tainià integral. En l'esperit de Prat de la Riba s'havia exercit la influència de Taine en l'aspecte social, polític i històric; però el radicalisme filosòfic de Taine no deixà senyal en l'ideari filosòfic ni en les creences de Prat.

És interessant de remarcar que alguns dels homes que aleshores oposaven al positivisme i al conservadorisme del nostres tainians les pròpies tendències radicals i capgiradores, feien servir el nom de Taine com a punt d'atac. Si Prat i Sunyol eren tainians, Jaume Brossa i Gabriel Alomar eren antitainians irreductibles. En aquell temps, diversos caires històrics d'"Els orígens de la França contemporània" eren enèrgicament combatuts pels historiadors francesos de tendències radicals, principalment per Aulard. Jaume Brossa va aprofitar-se d'aquesta campanya per a proclamar ací l'enfonsada de Taine. La veritat és que els mètodes de recerca i l'erudició d'arxiu eren molt deficients en la feina de Taine. I quan sobre una feble base documental s'alça una audaç construcció sistemàtica, els perills de ruïna són molt accentuats. Però, àdhuc després de la caiguda d'aquestes parts fràgils de l'obra tainiana, Taine segueix essent una alta figura de la filosofia de la història i sobretot un escriptor magnífic.

L'envelliment relativament ràpid de les obres de Taine ens prova el greu risc dels sistemes, en els quals el rigor implacable mutila la realitat i deforma la veritat. Tot llegint la "Història de la literatura anglesa", o "Els orígens de la França contemporània", tro-

bem a cada moment les inexactituds i els sofismes motivats per la inexorable concepció sistemàtica de Taine. El sistema pot contribuir a l'establiment de les vastes perspectives socials i històriques si un hom el fa servir com a bastida. Si se'l considera com a armadura de l'edifici, aquest esdevé una creació subjectiva, no pas una visió de la realitat.

A través de les seves obres i encara més a través dels volums de la seva correspondència, Hipòlit Taine ens apareix com un nobilíssim esperit, mogut per la pura passió de les idees. La seva probitat mental era perfecta, i hem de respectar-la fins quan el porta a formular idees que no són les nostres. Aquesta probitat explica la contradicció que alguns troben entre les doctrines filosòfiques i les doctrines polítiques i socials de Taine. En filosofia, era radical, irreligiós; guaitava el més enllà amb serè pessimisme còsmic. En política era conservador, o més exactament liberal-conservador, i en alguns moments pren una actitud que pot ésser qualificada de reaccionària. Ell, però, protestava d'aquest últim retret, i deia que odiava l'absolutisme, tant el de la multitud com el d'un sol home... Reconeguem que, al cap de trenta cinc anys de la seva mort, el Taine escriptor ens apareix molt més alt i gloriós que el Taine historiador i teoricista polític."

Un home de negocis a Rússia

Sota aquest títol, *The Manchester Guardian* publica la recensió d'un llibre d'Ivy Lee, titulat U. S. S. R. Entre altres coses, en diu:

"Es tracta d'un llibret, esbufegant, precipitat, però extraordinàriament sensible. Mr. Lee no és una d'aquestes persones sense criteri qui creuen que ells o qualsevol altre ésser humà pot mirar, "amb un pensament obert", un tan provocatiu experiment com el que s'està fent a Rússia. És un home de negocis americà, i, va anar a Rússia com a tal, refusant de torbar les seves pròpies impressions i procurant no veure les coses des de cap altre punt de vista que del seu. Volia veure per ell mateix i no amb els ulls d'altres observadors. És gairebé una anomalia que, escrivint un llibre sobre això, s'ajunti als observadors a través la visió dels quals les altres gents són invitades a mirar. Però és, precisament, perquè no va anar a Rússia per escriure un llibre, que aquest llibre és valuós. Va cercar, com a home d'afers, respostes a algunes poques qüestions d'importància pràctica en els negocis."

Quines són les conclusions que Ivy Lee ha tret de la seva visita a Rússia? Quines respostes ha trobat a les preguntes que duia formulades? Vetaci algunes sentències que ens permetran de formar-nos una idea de la impressió que Rússia ha fet sobre l'home d'afers americà:

"L'actual règim soviètic de Rússia hi és per a romandre-hi.".

No és, però, petrificat:

"La situació canvia diàriament gairebé davant dels nostres ulls."

"La gran massa del poble es desperta de mica en mica de la llarga son que pesava damunt d'ell per un milleni d'opressió, ignorància i endarreriment."

"La tendència de les condicions és cap a l'establiment del capitalisme i a allunyar-se del Comunisme i del Socialisme."

Ivy Lee troba també que, malgrat que les velles frases revolucionàries són encara esbombades,

"...els homes carregats amb la responsabilitat quotidiana d'administrar un Govern, es troben que és necessari d'ajustar aquestes teories als fets i de fer aquelles coses que l'experiència humana ha mostrat ésser les soles a reeixir en l'obtenció de tota mena de possibilitats constructives."

No és estrany, doncs, que Ivy Lee preconitzi l'establiment de relacions de treball entre Rússia i Amèrica, i que, a propòsit de la ruptura dels Soviets amb la Gran Bretanya, escrigui que les relacions d'Anglaterra amb Rússia hagueren d'ésser trencades a fi de poder ésser represes.

A aquests i altres judicis, observacions i deduccions, l'articulista del *Manchester Guardian* posa el següent comentari final:

"Aquestes són les opinions d'un home d'afers amb gran experiència per penetrar els fets i fer bastir damunt d'ells les seves observacions des d'un punt de vista pràctic. Mr. Lee no estigué a Rússia sinó una quinzena, però aquest llibret, producte de la seva visita, si bé tarat per una o dues errors de fet, dóna una més vivent i, en general, fidedigna relació d'un país que propagandistes extravagants, en pro i en contra, han fet aparèixer com a molt menys real que Brobdingnag o Liliput."

Quinze dies no ens sembla massa per a arribar a conèixer l'estat en què es troba un país tan vast com Rússia. Algunes de les afirmacions precedents ens apareixen com a difícilment concloïbles en un terme tan breu. Tanmateix, com que molts dels escrits hostils que sobre la Rússia soviètica han estat publicats, no tenen pas per base una més dilatada coneixença que la que en té Ivy Lee, hem de fer-li, si més no, un crèdit semblant al que fem a aquells. I, del conjunt, procurar deduir.—F. S.

Els tres octogenaris

En els primers mesos d'enguany, han mort tres illustres octogenaris catalans: Canibell, Eusebi Coromines i Conrat Roure. En *La Publicitat* del dia 21

d'abril, Rovira i Virgili traçà en la següent forma la silueta d'aquests tres homes:

"Amb la mort de Conrat Roure, són tres els octogenaris que en els darrers temps han desaparegut del nostre món de les lletres. El nostre collega *La Veu de Catalunya* ha remarcat ja aquesta circumstància luctuosa. Els periodistes barcelonins hem hagut d'escriure enguany, consecutivament, les necrologies d'Eusebi Coromines, d'Eudald Canibell i de Conrat Roure. I encara ha de remarcar-se que aquests tres homes representaven, amb matisos diferents, la tendència democràtica i terral de l'últim terç del passat segle.

Eusebi Coromines era, per damunt de tot, un periodista, i un periodista polític. Eudald Canibell era més que res un home d'art i de llibres; la seva adhesió a Valentí Almirall fou deguda, d'una banda, a les idees liberals i al sentiment ètnic de Canibell, i d'una altra banda als llaços de l'amistat personal; per això en la vida del custodi de la Biblioteca Arús, la política era una cosa secundària i externa. Conrat Roure era ensems un literat i un home de partit.

Amb llurs vides, aquests tres octogenaris lligaven els nostres temps amb els temps vuitcentistes. Ells ens oferien un dels caires més nobles del Vuitcents. I aquests homes eren, per a les generacions posteriors, una mostra viva de la generació que va donar al moviment popular l'orientació liberal.

Cada vegada que desapareix dins l'ombra densa de la mort un d'aquests ancians representatius, sembla que es faci més ampla i més profunda la distància entre les dues èpoques. Ells són com els darrers lligams corporals que uneixen els dies d'ara i aquells altres dies que no han estat viscuts per les generacions noves. Un octogenari eminent que traspassa el misteriós llindar, és un lligam amb els temps passats que es trenca davant nostre.

El nom de Conrat Roure va especialment unit al record inoblidable de la creació del teatre català. Ara que ja veiem, en una vasta perspectiva històrica, l'evolució del nostre art escènic, podem corregir les injustícies comeses contra els autors del primer període, i podem també prescindir, en jutjar llur obra, de les lloances i les ponderacions excessives que una crítica rudimentària i un públic fàcil havien abocat damunt les produccions que no eren sinó inconsistents provatures en l'art del teatre. El doble mirall del temps i de la crítica serena ha fet veure el gran valor social i el menor valor artístic de les obres que constitueixen la infància del teatre català.

Escriptor, poeta i dramaturg en el camp literari, home d'idees democràtiques i federalistes en el camp polític, Conrat Roure era un digne representant del sentit nostrat i del republicanisme del segle XIX. Aquesta doble significació fa més illustre el seu nom i li dóna més relleu en la història contemporània de Barcelona i de Catalunya. Ell, com els altres dos octogenaris que ens han deixat, ens recorda, en la varietat dels seus aspectes, els sentiments populars i els corrents literaris de la centúria dinovena. I quan aquests tres homes, en emprendre el viatge final, s'allunyen de nosaltres, amb ells s'allunya aquella època generosa i tèrbola, contradictòria i llampeguejant que, en mig de moltes manifestacions inútils, haurà deixat el seu solc fecund en la vida collectiva."

Aquest número ha passat per la censura governativa